TOYO

9001 14001 45001

軌道內嵌歐規皮帶滑台 經濟型

TOYO 2023
Electric European Belt Actuator MG Series

High speed actuator for long stroke.

長行程 Long stroke

全密閉 Totally enclosed

高速度 High speed

東佑達自動化科技股份有限公司
TOYO AUTOMATION CO., LTD

東佑達自動化 全系列產品一覽

標準品 10天 交貨

標準品10個工作天交貨。
特注品交期詳情請洽各區域業務。

Taiwan：0800-800-893
China ：400-875-0009

滑台模組系列（不附馬達）

可自由搭配各品牌馬達

滑台模組-滑台式
GTH
螺桿驅動
GTH3/4/5/8/12/12M
GTH5S/8S
GTH4D/5D/8D/12D
GTH3K/4K/5K/8K

滑台模組-推桿式
GTY
螺桿驅動
GTY4
GTY5
GTY8
GTY12

標準螺桿滑台
ETH
螺桿驅動
ETH13 ETH22
ETH14 ETH17M
ETH17 ETH22M

IP66防水型滑台
GPH
螺桿驅動
IP66
GPH5
GPH8

標準皮帶滑台
ETB
皮帶驅動
ETB14M
ETB17M
ETB22M

歐規皮帶滑台
M
皮帶驅動
MH65/80
MK65/85/110
MG50/65/85

無塵螺桿滑台
ECH
螺桿驅動
ECH14 ECH17M
ECH17 ECH22M
ECH22

Class 10

無塵皮帶滑台
ECB
皮帶驅動
ECB14
ECB17
ECB22

Class 10

滑台模組-滑台無塵式
GCH
螺桿驅動
GCH4 GCH12
GCH5 GCH5S
GCH8 GCH8S

Class 10

滑台模組-推桿無塵式
GCY
螺桿驅動
GCY4
GCY5
GCY8
GCY12

Class 10

多軸模組系列（不附馬達）

2軸/3軸組合，大幅縮短設計組裝工時

螺桿型直交模組
XYTH
螺桿驅動

XYTH650-A
XYTH760-A
XYTH870-A
XYTH876-A

懸臂型 A-Type

XYTH760-G
XYTH870-G
XYTH876-G

龍門型 G-Type

XYTH650-P
XYTH760-P
XYTH880-P
XYTH886-P

極座標型 P-Type

XYTH760-F

十字型 F-Type

皮帶型直交模組
XYTB
皮帶驅動

XYTB650-A
XYTB760-A
XYTB870-A
XYTB876-A

懸臂型 A-Type

XYTB870-G
XYTB876-G

龍門型 G-Type

軌道內嵌螺桿式
直交機械手
XYGT
螺桿驅動

XYGT210-A
XYGT320-A
XYGT430-A
XYGT440-A
XYGT321-A
XYGT432-A

2軸

3軸

懸臂型 A-Type

小型電動缸系列

替代氣壓缸最好的選擇

閉迴路步進馬達

小型電動缸-滑台式
CGTH
CGTH3
CGTH4
CGTH5

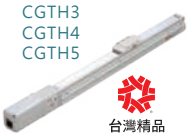

台灣精品

小型電動缸-推桿式
CGTY
CGTY4
CGTY5

台灣精品

小型電動缸-無塵式
CGCH
CGCH4
CGCH5

Class 10

中空伺服馬達

小型電動缸-滑台式
DGTH
DGTH3
DGTH4
DGTH5

小型電動缸-推桿式
DGTY
DGTY4
DGTY5

高剛性微型電動缸
CSG
CSG20
CSG25
CSG35

新發售

電動夾爪
CH
CHZ2-S14
CHY2B-S80
CHY2B-S150
CHS2B-S20
CHS2B-S40
CHS2B-S68
CHG2
CHB6-S11
CHB6-S14

台灣精品

中空馬達微型電動缸
DM
DMG25
DMG40
DMH25
DMH40

東佑達自動化 全系列產品一覽

東佑達 搜尋
www.toyorobot.com

會員資料免費登錄

2D/3D圖檔下載

即時選型軟體

Taiwan：0800-800-893
China ：400-875-0009

線性馬達機械手系列

高速、高加減速、雙載台

軌道內嵌型線馬
LGF
無塵型式
台灣精品
LGF5
LGF15
Class 100

軌道內嵌型線馬
LGTW
無塵型式
LGTW20
LGTW35

軌道內嵌型線馬
LGNW
無塵型式
LGNW20
LGNW35

軌道內嵌型線馬
LGCW
無塵型式
LGCW20
LGCW35
台灣精品
新發售
Class 10
Class 100

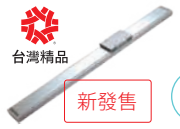

有鐵芯平板型線馬
LTF2
平板 一般型式
LTF2-15
LTF2-20
LTF2-30
LTF2-45
LTF2-75
第二代

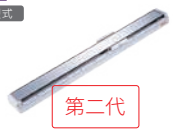

有鐵芯平板型線馬
LNF2
平板 密閉型式
LNF2-15
LNF2-20
LNF2-30
LNF2-45
LNF2-75
第二代

無塵有鐵芯平板型線馬
LCF2
平板 無塵型式
Class 10
LCF2-15
LCF2-20
LCF2-30
LCF2-45
LCF2-75
第二代

單軸機械手系列

三種規格，高可靠度、高信賴度

單軸機械手-推桿式
SGTY
螺桿驅動
SGTY5
SGTY8
SGTY12
第二代

單軸機械手-滑台式
SGTH/STH
螺桿驅動 伺服馬達
NEW
SGTH4 SGTH12M
SGTH5 STH17M
SGTH8 STH22M
SGTH12
STH17
STH22
第二代

中空旋轉平台
SNT
SNT85
SNT130

直角座標系機械手系列

龍門、懸臂、極座標、十字型等多種組合

螺桿型
桌上型機械手
JTHX
JTHX-200
JTHX-300
JTHX-400
JTHX-500
JTHX-500D

螺桿型
桌上型機械手
JTHS
JTHS-300
JTHS-400
JTHS-500
JTHS-500D

螺桿型
桌上型機械手
JTHC
JTHC-200
JTHC-300
JTHC-400
JTHC-500
JTHC-500D

螺桿型
桌上型機械手
JTHD
JTHD-200
JTHD-300
JTHD-400
JTHD-500
JTHD-500D

線性馬達
桌上型機械手
JTL
JTL-500

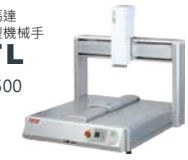

螺桿型
高剛性機械手
XYCGT
步進馬達
XYCGT320
XYCGT321

螺桿型
高剛性機械手
XYSGT
伺服馬達
XYSGT430
XYSGT432

控制器系列(1～4軸)

高性能，支援單/多軸機械手

單軸控制器
TC/XC/LC
TC100
XC100
LC100
台灣精品

TC100 XC100 LC100

多軸控制器
TSC
TSC400
TSC400S

TSC400 步進馬達
TSC400S 伺服馬達

無人搬運車系列 AGVS

可結合MES，發揮工業4.0綜效

基本型
UWR20B

基本型
SWR

伺服驅控器
ABH3

基本型搬運車
Pickup-85D

標準型搬運車
Pickup-E64

舉升型搬運車
Carry-K65

標準型
UWR30B

標準型
AWRII

驅動套件

成車

東佑達集團系統化服務

樣品機免費借出

備有標準品的樣品測試機，可免費借出給客戶使用，請洽各地區業務及代理店。

展示會

為了讓客戶更了解產品，舉辦相關展示會，相關日程請洽本公司。

24小時線上服務

台灣/中國區全年無休24小時的線上服務，有任何產品問題請隨時來電。其他地區請洽各地經銷商。

Taiwan：0800-800-893
China ：400-875-0009

巡迴展示車

為了讓全台灣各地的客戶都可以親身體驗及了解的展示實品樣貌，成立了全台巡迴胖卡展示車，相關辦法請洽本公司。

線上預約

技術分享

我們定期舉辦產品說明會/技術研討會，將我們擁有的先端技術與客戶做交流與分享。

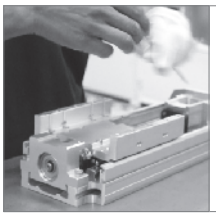

檢查、維修

若您購買的產品發生故障或異常，本公司可為您檢查、修理。即使過了保固期，若產品經由修理仍維持、回復使用功能時，可以依客戶需求進行有償修理。

教育訓練中心

可以實際看到產品及DEMO機，並可協助訓練機器人導入的各種技術，亦接受技術諮詢及相關課程報名，若有需要歡迎洽詢。

全球服務據點

目前已完整建構海外經銷及售後服務據點，詳情請洽相關地區經銷商。

集團品保政策

品保認證 Quality Assurance Certification

ISO 9001 ISO 14001 ISO 45001

通過ISO9001、ISO14001、ISO45001國際認證

專利技術 Patented Technologies

#M398055 #M429543 #M440838 #M523013 #M523014 #M523015

#M523016 #M523017 #M534739 #M523019 #M523018 #I530627

多項經濟部智慧財產局專利認證申請通過

得獎肯定 Awards

榮獲第9屆新創事業獎

榮獲第19屆小巨人獎

台灣精品 2018

CGTH/CGTY系列產品
榮獲 2018 台灣精品獎

台灣精品 2021

LGF/CHY系列產品
榮獲 2021 台灣精品獎

台灣精品 2022

LGW系列產品
榮獲 2022 台灣精品獎

東佑達集團全球服務據點

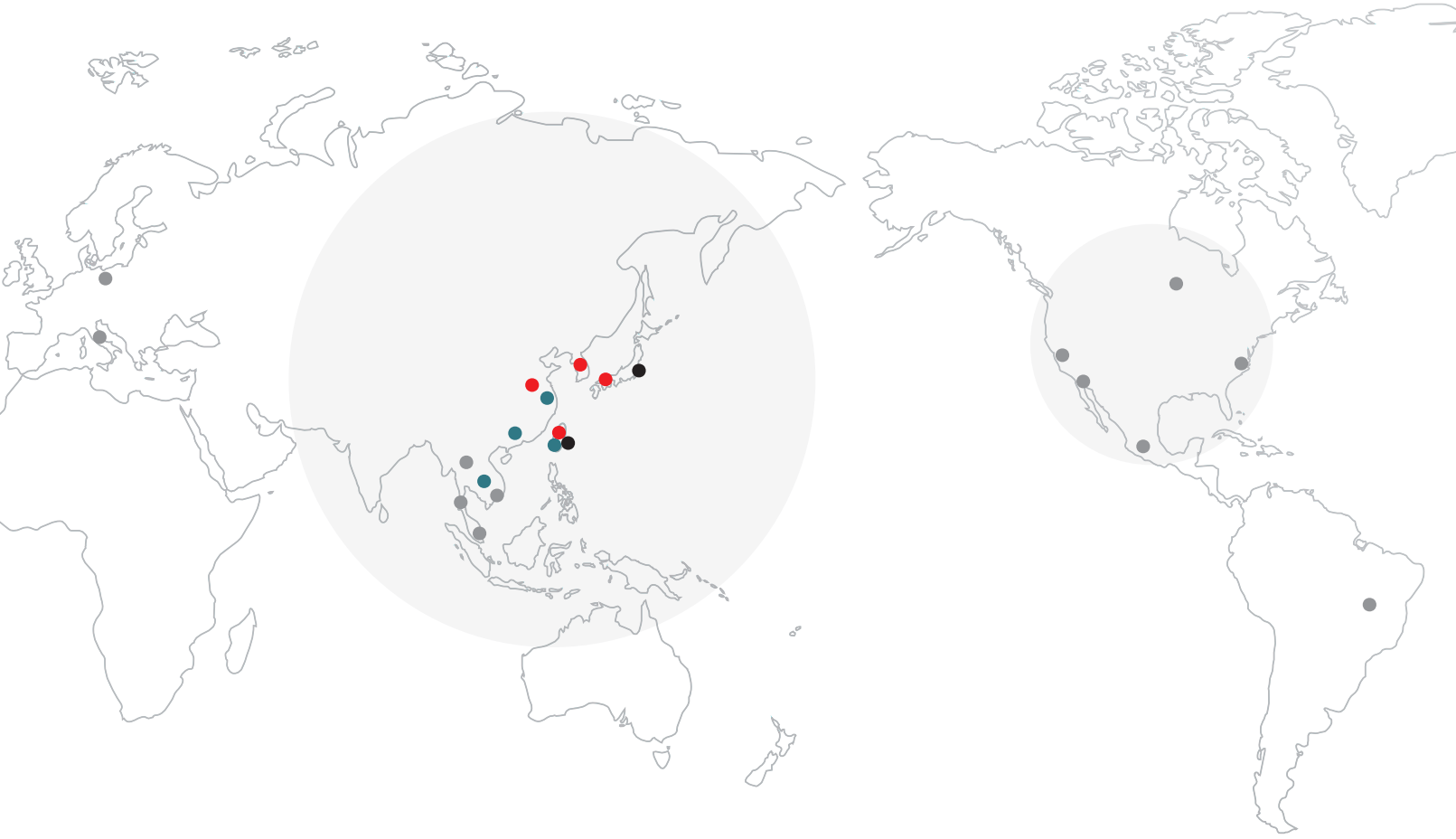

	台灣	中國	日本	東南亞	韓國	歐洲	美洲
生產工廠	●	●	●		●		
海外子公司		●蘇州 ●深圳		●泰國	●京畿道		
技術中心	●		●		●		
代理店	●	●	●	●	●	●	●

TOYO Global Network

東佑達奈米 全系列產品一覽

TOYO NANO SYSTEM

空氣軸承模組 Air Bearing Axis

Class 1

零噪音，零磨耗，奈米級對位

氣浮式
LBT210

重複精度	±0.2μm
速度漣波100mm/s	0.1%
平面/直線度	0.5μm

氣浮式
LBT275

重複精度	±0.2μm
速度漣波100mm/s	0.1%
平面/直線度	0.5μm

XY中空定位平台 Alignment Stage

Class 100

大中空型設計、優異線性精度、幾何精度

交叉滾柱導軌
LXY150

重複精度	±0.25μm
速度漣波300mm/s	0.3%
平面/直線度	±2/±1.2μm

交叉滾柱導軌
LXY300

重複精度	±0.3μm
速度漣波100mm/s	0.3%
平面/直線度	±1.5/±3μm

內嵌軌道
LXY100-G

重複精度	±2μm
速度漣波300mm/s	0.3%
平面/直線度	±3/±3μm

精密升降平台 Horizontal Z-Axis

Class 100

中空設計，高剛性，大負載

一般型-鋼製標準線軌型
ZH20H

重複精度	±1μm
最大負載	80Kg
平面/直線度	10μm

低床型-鋁製交叉滾子型
ZH20

重複精度	±1μm
最大負載	20kg
平面/直線度	10μm

超高精度傳動模組 Cast iron Axis

Class 100

鑄鐵結構高剛性、減振效果佳

有鐵心線馬驅動
LTS22

無鐵心線馬驅動
LTSU22

螺桿驅動
ETS22

以下數值以300mm行程定義:

重複精度	±0.5μm	重複精度	±0.5μm	重複精度	±0.5μm
絕對精度	±2μm	絕對精度	±2μm	絕對精度	±2μm
平面/直線度	±3μm	平面/直線度	±3μm	平面/直線度	±3μm

奈米級空氣軸承平台

達成6個自由度最佳方案

高加減速平台

空氣軸承龍門雙驅平台

空氣軸承XYZ平台

空氣軸承XYZθ平台

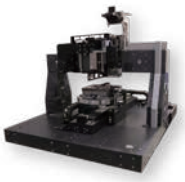

次系統線性馬達平台

滿足精密產業性能、精度、穩定性需求

線性馬達單軸平台 -雙動子

線性馬達跳水台式 XYZ平台

線性馬達龍門 雙驅平台

線性馬達雙 XYZ平台

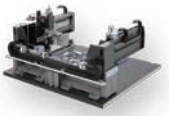

線性馬達 直交平台

線性馬達龍門 雙驅XYθ平台

線性馬達橋式 龍門XYZ平台

線性馬達龍門 雙驅XYZ平台

軌道內嵌歐規皮帶滑台優勢

NEW PRODUCT

Built-in Linear Motion Guide Europe Type Belt Actuator Advantages

MG50 MG65 MG85

長行程 Long stroke

標準行程可做到 3.7 米。

Up to 3.7m for standard stroke. Custom order for extended stroke.

Max. stroke 最長行程 3700 mm

精度改善 Better repeatability

使用齒輪機構來實現平滑且準確的運動，高抗扭特性，能確保長行程運作下也可達到微米的定位精度。

Utilizing a gear mechanism to achieve smooth and precise motion, high resistance to torque, ensuring micrometer positioning accuracy even during long strokes.

Repeatability 重複定位精度 ±0.04 mm

高荷重、高剛性 High payload, High Rigidity

高剛性齒輪機構的設計，能夠承受較大負載。非常適合處理重物或具高負載的應用。能夠穩定運與定位。適用低外部振動場合。

High rigidity gear design which can handle higher payload. Suitable for transferring heavy object for it's smooth movement and positioning. Suitable for low vibration application.

Max. payload 最高荷重 97 kg

高速度 Higher speed

可實現快速的運動和高加速度。

Fast motion and acceleration.

Max. speed 最高速度 3500 mm/s

力矩改善 Enhanced resistance to directional torque.

以歐規皮帶滑台產品而言，MG65 與舊款 MH65/MK65 比較，滑軌間距寬度最大，故可承受之側向力矩也最大。同時，高度降低，尺寸與體積也有效縮小。

For M series. Comparing MG65 with MH65/MK65, the rail spacing is the widest. Therefore MG65 can handle the highest directional torque. Further more, we reduce the height of MG65. Effectively decrease the volume.

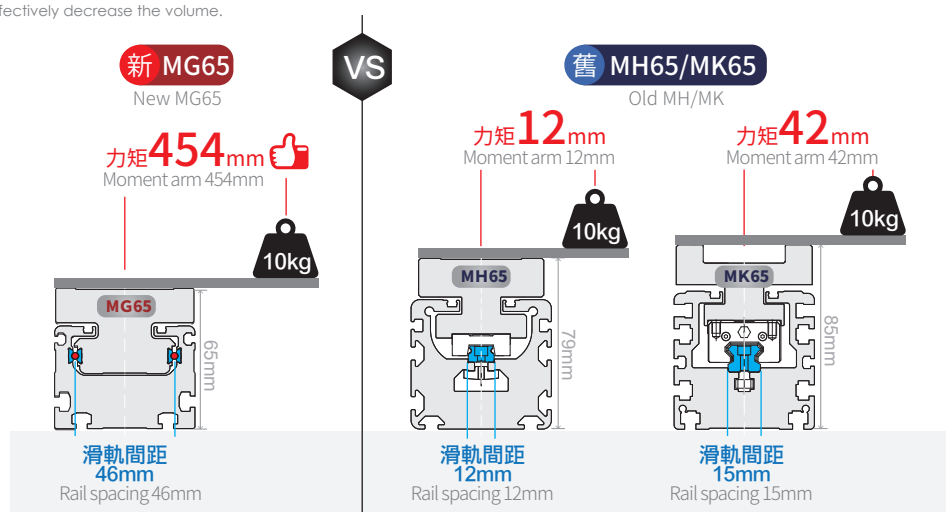

軌道內嵌歐規皮帶滑台優勢

Built-in Linear Motion Guide Europe Type Belt Actuator Advantages

多應用於超過2000mm長距離且高速度、點對點的搬運、噴塗、點膠等。實現大動作的範圍應用。

Mostly use in over 2000mm long-stroke application. such as pick and place, painting or dispensing,etc.

改善力矩 Enhanced resistance to directional torque.

以歐規皮帶滑台產品而言，MG65 與舊款 MH65/MK65 比較，滑軌間距寬度最大，故可承受之側向力矩也最大。同時，高度降低，尺寸與體積也有效縮小。

For M series. Comparing MG65 with MH65/MK65, the rail spacing is the widest. Therefore MG65 can handle the highest directional torque. Further more, we reduce the height of MG65. Effectively decrease the volume.

舊款 MK 系列 Previous MK series

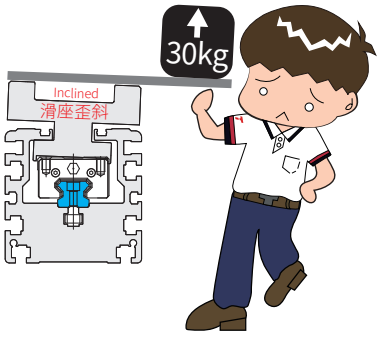

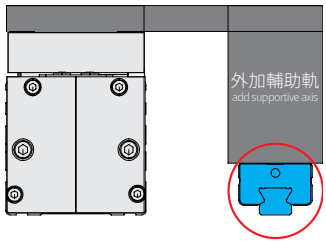

C 方向力矩荷重過大時，滑座會傾斜，如何改善變型量？

When the moment load is too large, the slider will be inclined.

How to improve the deformation?

- 增加輔助軌
- Add supportive axis
- 改善滑座變形量
- Improve the amount of deformation of the slider.
- 成本增加
- Cost up.

新款 MG 系列 (MG65 為例) New MG series(MG65 for example)

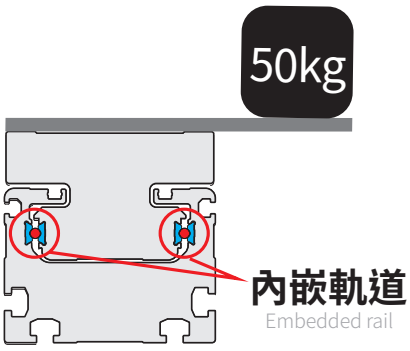

- 滑軌間距加大
- Rail spacing increased
- C 側向力矩可達 50kg
- C lateral Moment can be reach to 50kg
- 不需另外增加輔助軌，減少成本
- No need to add additional supportive axis, reducing costs.

可多軸連結，不需連接板 No bracket needed for building multi axis system

滑座延伸設計，新增通孔，多軸連結不須連結版，滑座可直接和本體鎖固。可組成各種多軸連結。

Slider extension design with through holes for securing. No bracket needed for building multi axis system. Direct secure though slider and body. Supporting various multi-axis connections.

上鎖 OK Top-down secure

固定塊卡住上面滑台溝槽
往下鎖在下方滑座上

Slide the end block into the rail, then top-down secure the actuator on the carriage of another actuator.

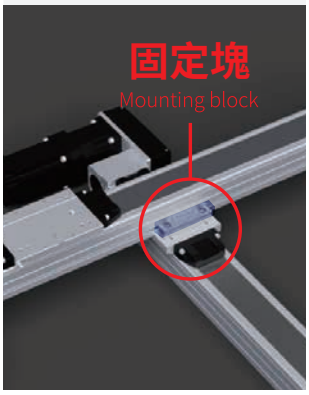

下鎖 OK Bottom-up secure

直接使用對位孔
由下往上鎖

Direct mount though the bottom thread hole.

龍門同動移載組合
Two axes with drive shaft

XY龍門連桿同動
Gantry with drive shaft

XYZ龍門連桿同動
Three axes gantry with drive shaft

XY龍門連桿同動+Y軸側掛
Gantry with side mount Y axis

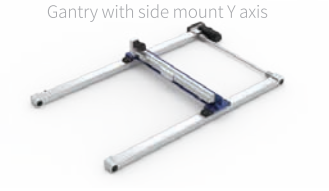

XYZ龍門連桿同動+Y軸側掛
+Z軸推桿
Three axes gantry with side mount
Y and Rod style Z

懸臂連結
Cantilever MAS

十字型連結
Cross MAS

雙滑座龍門同動
Gantry with two carriage

應用例 Applications

舉凡大面積、長距離的搬運，皆可使用。目前面板業及 PCB 產業皆有大量導入。

It is suitable for large area and long distance applications. We also have a lot of user applied MG in panel and PCB manufacturing industry.

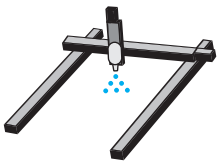

噴塗設備
Spraying equipment/
Painting Equipment

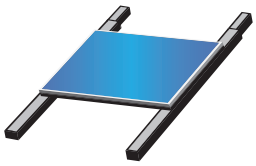

面板／PCB板搬運
Panel/PCB board handling

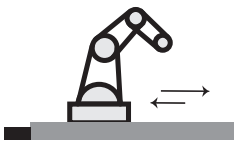

機械手臂走行軸
Robotic arm handling application

皮帶滑台與其他驅動方式之比較

Built-in Linear Motion Guide Europe Type Belt Actuator Advantages

成本 / 交期比較 Cost / Lead time comparison

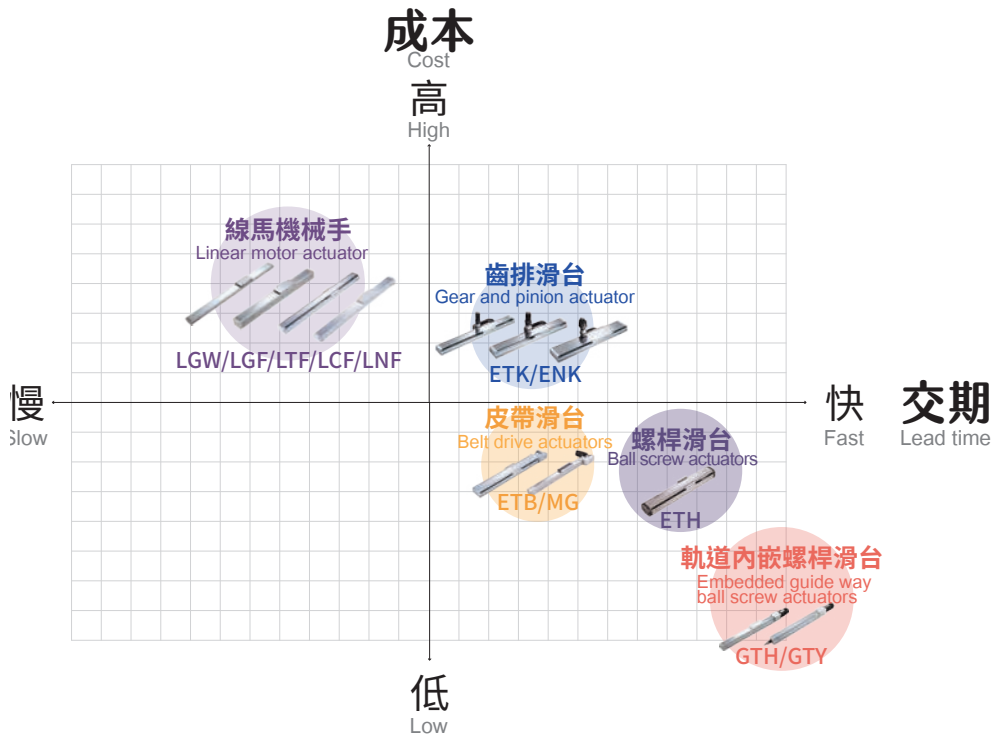

行程 / 精度比較 Stroke / repeatability comparison

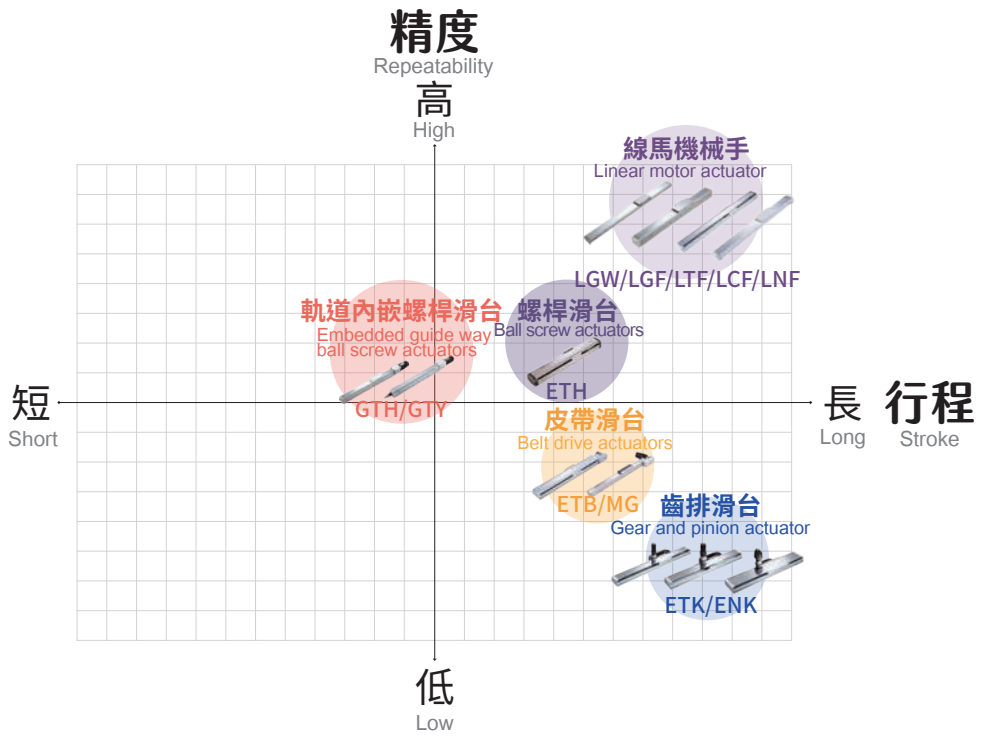

荷重 / 速度比較 Payload / speed comparison

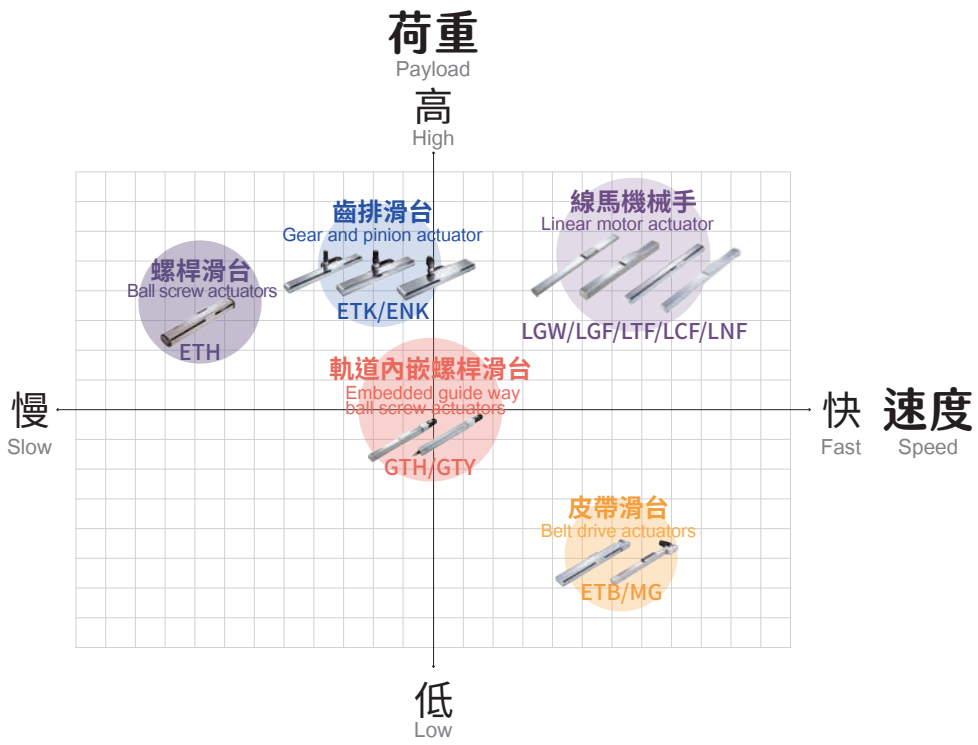

垂直 / 噪音比較 Payload / speed comparison

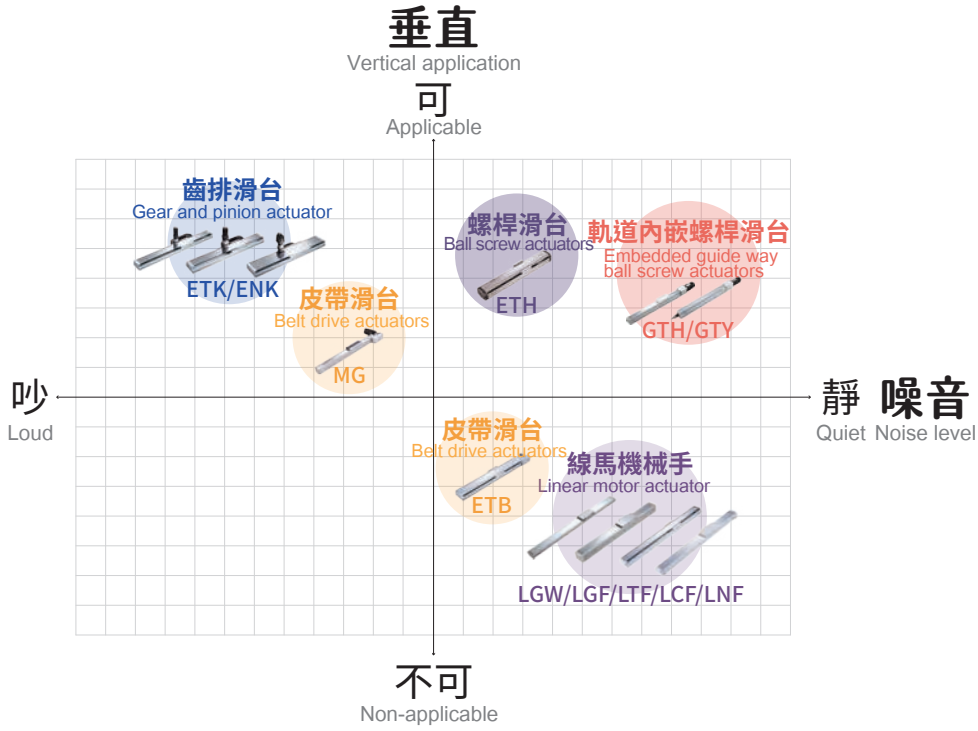

內部結構圖-軌道內嵌歐規皮帶滑台

Inner structure Built-in Linear Motion Guide Europe Type Belt Actuator

軌道內嵌式結構，力矩更大 Lateral Moment Improved

以歐規皮帶滑台產品而言，MG65與舊款MH65/MK65比較，滑軌間距寬度最大，故可承受之側向力矩也最大。同時，高度降低，尺寸與體積也有效縮小。

In terms of European standard belt type products, compared with the old MH65/MK65, MG65 has the largest width of the guide rails, so it can withstand the largest lateral moment. At the same time, height, size and volume are also effectively reduced.

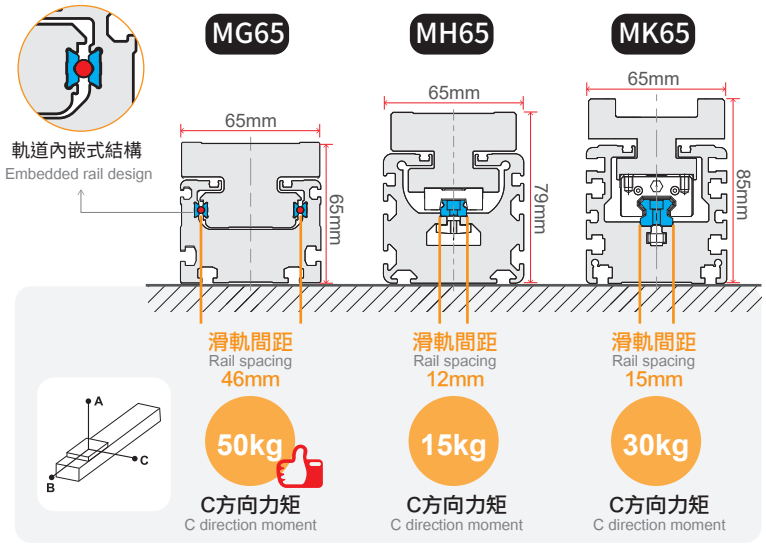

剛性強化 Rigidness improved

內嵌式滑軌，滑座與滑塊一體成形，剛性更加強化。

Integrated body structure improves the rigidity of body and carriage.

專利加油嘴設計(標配)

Patented Greasing Hole(Optional)

業界唯一專利加油嘴設計，由滑座上單一加油嘴注油，可同時對滑軌與滑塊做注油保養，讓您在維修保養上更方便、省時。加油嘴可依客戶需求選擇安裝方向。

(Industry only) Patented single grease fitting on the slide to lubricate multiple areas which can reduce maintenance overhead and time. Grease fitting can also be tailored to customer specified orientation.

專利加油嘴設計 Patented grease fitting design

(專利註冊，仿冒必究)

Copyright ©

防塵鋼帶 Dust-proof Cover Strip

全系列皆安裝防塵鋼帶。

All Series Come With Dust-proof Cover Strip.

垂直使用 Vertical application

全系列皆可垂直使用。

Able to use in vertical application.

固定方式:

本體可在側邊安裝固定塊固定或由下往上固定本體溝槽。

Fixing method:
Able to mount the unit from top and bottom side.

鋼帶設計滾輪支撐不易產生粉塵

Cover Strip Roller Support Design To Reduce The Dust

特殊滾輪支撐鋼帶設計，減緩滑座與鋼帶摩擦造成的粉塵。

The special roller supports the cover strip design to reduce the dust caused by friction between the slider and the cover strip.

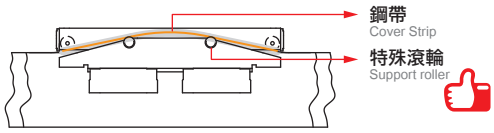

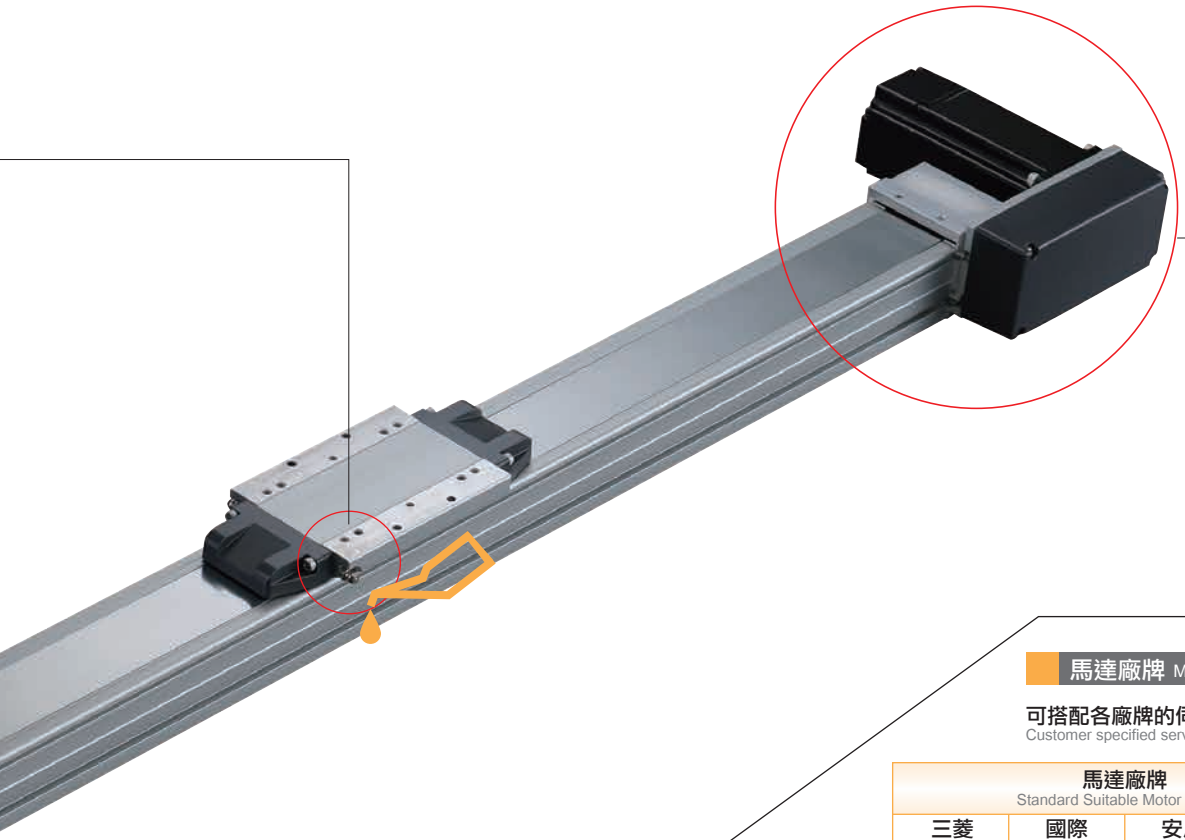

馬達廠牌 Motor Brand

可搭配各廠牌的伺服馬達。
Customer specified servo motor.

馬達廠牌 Standard Suitable Motor brands			
三菱 Mitsubishi	國際 Panasonic	安川 Yaskawa	台達 Delta

◎其他馬達廠牌規格，請聯絡業務人員。
◎ Please consult with our sales personnel for other motor specifications.

馬達安裝位置 Motor Install Options

多方向馬達安裝位置可供選擇，讓機台設計更有彈性。
Multiple motor installation positions provides the flexibility for machine design.

L馬達左折 L Motor Left Side
LU馬達左上折 LU Motor Left Upper Side
LD馬達左下折 LD Motor Left Lower Side
LT馬達直結左折 BM Reducer With Motor Left Side
LL馬達出軸心左折 LL Motor Shaft Left Side

R馬達右折 R Motor Right Side
RU馬達右上折 RU Motor Right Upper Side
RD馬達右下折 RD Motor Right Lower Side
RT馬達直結右折 RT Reducer With Motor Right Side
RR馬達出軸心右折 RR Motor Shaft Right Side

減速機構多樣化 Reduce ratio options

標配2比減速機構，不需要另外購買，客戶採購成本更有競爭力。
另外，也可搭配3比減速機，選擇多樣化。
Multiple motor installation positions provides the flexibility for machine design.

減速機構/減速機搭配 Applied Gear Box/Reduce				
代號 Model No.	02	03	N	00
	2比減速機構 2:1 Reduce	3比減速機 3:1 Reduce	無動力輔助軸 No Support Axis	馬達直接驅動 Motor Direct Drive

※以MG65為例 ※ Using MG65 as an example

特點：
Features：

長行程 Long stroke
全密閉 Small cubage
高速度 High Speed

感應器位置 Sensor Location

SENSOR位置為外掛型式的安裝方式
Optional Internal or external SENSOR locations.

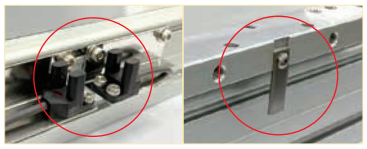

外掛SENSOR External SENSOR
外掛SENSOR感應片 External SENSOR Trigger Device

滑台模組規格索引

Spec Index of Electric Actuator

M 歐規皮帶滑台系列
M Europe Type Belt Actuator

使用環境 Environment	傳動方式 Driven Mode	仕樣 Specification	減速機構 Reducer Mechanism	馬達容量 Motor Output (w)	本體寬幅 Width(mm)	位置重複精度 Repeatability(mm)	皮帶規格 Belt Spec		最大可搬重量 Maximum Payload(kg)		最高速度 *1 Maximum Speed (mm/s)
							寬度 Belt Width(mm)	導程 Lead(mm)	水平使用 Horizontal	垂直使用 Vertical	
一般環境 Standard Room	歐規皮帶 Europe Belt	MH65	No	400W	65	±0.1	20	78	15		3900
		MH80		750W	80		30	102	25		5000
		MK65	Yes	400W	65		32	110*2	60	17	5000*2
		MK85		750W	85		46	200*2	100	24	5000*2
		MK110		750W	110		50	250*2	200	50	5000*2
		MG50		100W	50	±0.04	15	60*2	16	4	3500*2
		MG65		400W	65		20	90*2	50	14	3500*2
		MG85		400W	85		25	120*2	97	19	3500*2

*1: 最高速度 (mm/s) 是以伺服馬達最高轉速 3600rpm 為基準。
The maximum speed (mm/s) is based on the maximum rotating speed of the servo motor on a 3600rpm basis.
*2: 導程、最高速度會依減速比不同而異。
Lead、the maximum speed depans on different gear ratio.

免費服務專線：大陸 China 400-875-0009 台灣 Taiwan 0800-800-893

	標準行程及最高使用速度 *2 Stroke(mm) & Maximum Speed(mm/s) 代表速度 Speed	頁數 Page
	行程 Stroke 500 700 900 1100 1300 1500 1700 1900 2100 2300 2500 2700 3000 3100 3300 3500 3700 3900 4100 4300 4500 4800 5000 5100 5300 5500 5700	
	3900	353
	5000	357
	5000	361
	5000	369
	5000	377
	3500	-
	3500	385
	3500	-

MG50 單軸 /1-axis

▶ 軌道內嵌 Integrated Linear Bearing

▶ 皮帶驅動 Belt Drive

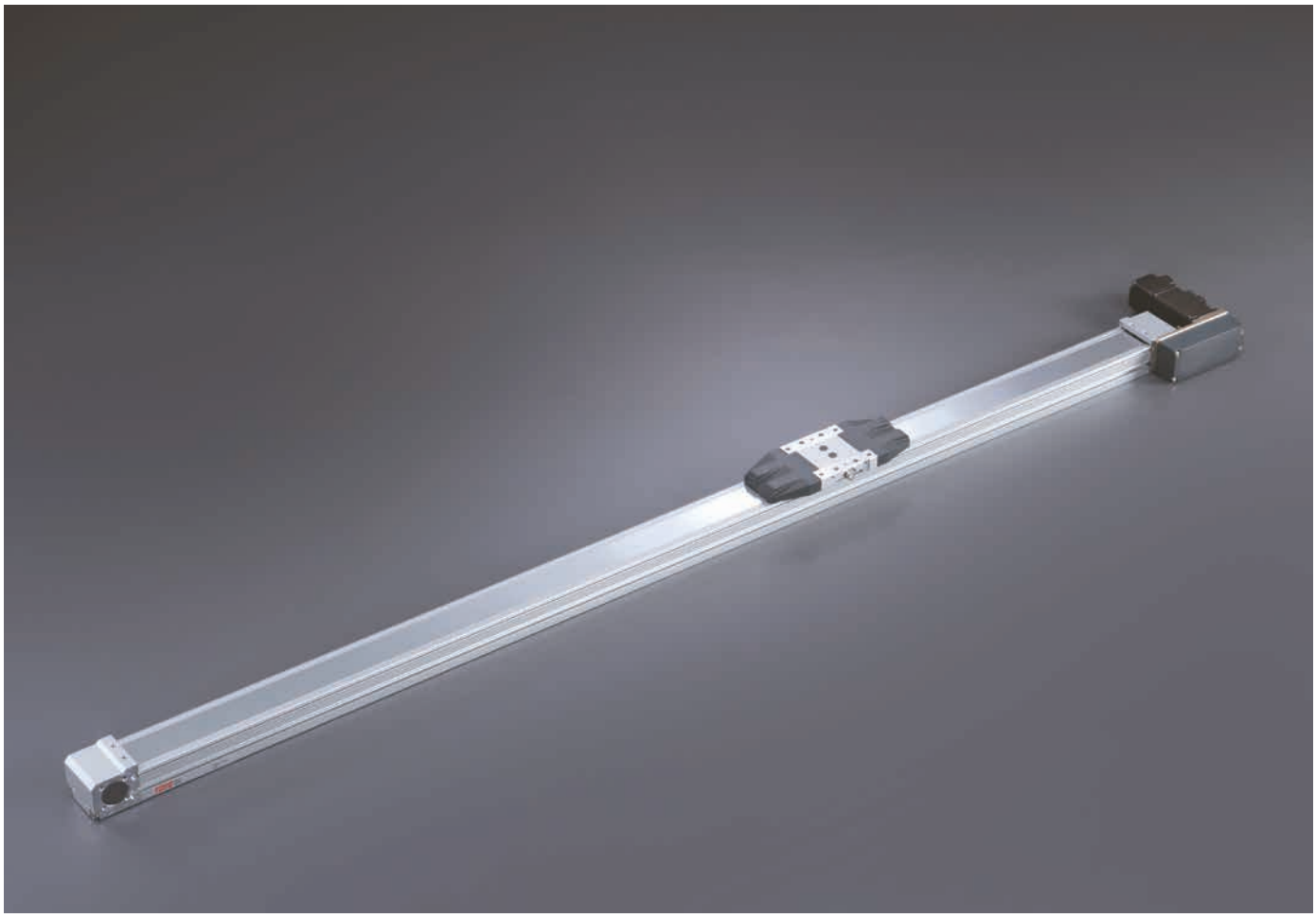

最大行程 Maximum Stroke	最高速度 Maximum Speed	馬達容量 Motor Output	皮帶寬度 Belt Width
3700mm	3500mm/s	100W	15 mm

* 依減速比不同而異
*Differ from different gear ratio.

型號表示方式 Ordering Method

MG50 - 2000 - LUS - M10B - C4N5-02.5- [參照右頁 Refer to the right page.] - A001

本體型號 Model

行程 Stroke

300-3700mm
50間隔 50 mm Pitch

同動軸心 Synchronous axis

S *4	有同動軸心 With Synchronous axis

*4 若無則不表示。
*4 If there is no, it will not be indicated.
*馬達方向LL&RR不適用
*Motor direction LL&RR is not available.

馬達廠牌 Motor Brand

M	三菱 Mitsubishi	10	100W	B*1
P	松下 Panasonic	20	-	
Y	安川 Yaskawa	40	-	
T	台達 Delta	75	-	

*1若無煞車則不表示。*1 If No Brake,No Description.

馬達位置 *2 Motor Position

有動力 With Gearbox			
L	馬達左折 Motor Left Side	R	馬達右折 Motor Right Side
LU	馬達左上折 Motor Left Upper Side	RU	馬達右上折 Motor Right Upper Side
LD	馬達左下折 Motor Left Lower Side	RD	馬達右下折 Motor Right Lower Side
LT	馬達直結左折 Reducer With Motor Left Side	RT	馬達直結右折 Reducer With Motor Right Side
無動力 Without Gearbox			
LL	馬達出軸心左折 Motor Shaft Left Side	RR	馬達出軸心右折 Motor Shaft Right Side

*2依減速型式不同，對應的馬達位置有限制。
*2 Depending on the drive mode,the corresponding motor position is limited.

原點感應器 Home Sensor

外掛型 Out Side	
C	馬達側 Motor Side
D	反馬達側 Opposite Motor Side
無 SENSOR No Sensor	
E	無 SENSOR No Sensor

端點極限感應器 Limit Sensor

外掛型 Out Side	
3	1只 1 Pc
4	2只 2 Pcs
無 SENSOR No Sensor	
5	無 SENSOR No Sensor

輸出方式&線長 Output type & Cable length

N5	NPN+5米線 NPN+5M Cable
P2	PNP+2米線 PNP+2M Cable
P5	PNP+5米線 PNP+5M Cable
-	NPN+2米線 NPN+2M Cable

選配 Options

特注式樣 Customization Order No.

搭配減速型式 *2 Gear Box Type

02.5	搭配2.5比減速機構 With 2.5:1 Pulley Reduction 適用L/LU/LD/R/RU/RD Suitable for L/LU/LD/R/RU/RD
04	搭配4比減速機 *3 With 4:1 Gearbox 適用L/LU/LD/LT/R/RU/RD/RT Suitable for L/LU/LD/LT/R/RU/RD/RT
N	無動力輔助軸 None powered support 適用LL/RR Suitable for LL/RR
00	馬達直接驅動，無減速機(構) Motor direct drive, without reducer(Gearbox) 適用LT/RT Suitable for LT/RT

*3減速機由TOYO提供，若需使用特殊減速機需提出特注處理
*3 The gearbox is provided by TOYO, other than toyo gearbox nrequired customization.

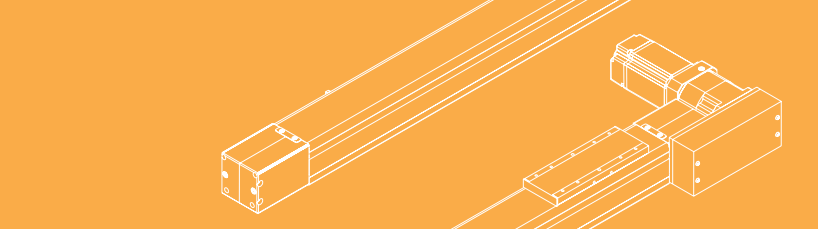

免費服務專線 Toll-Free Number：大陸 China 400-875-0009 台灣 Taiwan 0800-800-893

基本仕樣 Specification

規格	減速型式代碼 Reduce Model code		02.5		04		00
	減速型式 Drive Deceleration		減速機構 Pulley Reduction		減速機 Gearbox		馬達直驅 Motor Direct Drive
	減速比 Reduce Ratio		2.5:1		4:1		1:1
	馬達最高轉速 Motor max. speed (rpm)		3600	3000	3600	3000	3500
	最高速度 Maximum Speed (mm/s) ※2		1440	1200	900	750	3500
	最大可搬重量 Maximum Payload	水平使用 Horizontal (KG)※3	12	16	16	16	2
		垂直使用 Vertical (KG)※1	1	2	3	4	1
	位置重複精度 Repeatability (mm)		±0.04				±0.08
	定格推力 Rated Thrust (N)		71		113		28
部品	標準行程 Stroke Pitch (mm)		300-3700mm / 50 間隔 50 mm Pitch				
	AC 伺服馬達容量 AC Servo Motor Output (W)		100				
	皮帶寬度 Belt width (mm)		15				
	原點感應器 Home Sensor	外掛 Outside	T64N2 (NPN+2 米線) (NPN+2M Cable)				

※1 垂直使用時，如果皮帶斷裂，負載可能會掉落。 請小心。
When using it vertically, if the belt breaks, the load may fall down. Please be careful.
※2 滑台未安裝減速器時，導程為 60。
The lead is 60 when the reducer is not installed on the actuator.
※3 壁掛最大荷重為 2kg 。 The maximum payload for wall mount is 2kg.

速度 - 荷重曲線圖 Acceleration-Payload Relationship

水平使用 Horizontal

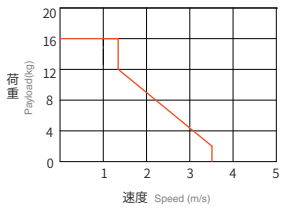

垂直使用 Vertical

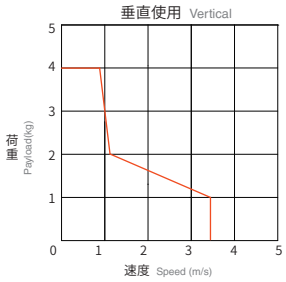

滑台固定螺帽數量 Numbers of Fixing Screws

各行程 M5 後裝螺帽數量 M5 nuts Qty.(by stroke)									
有效行程 Stroke	300~450	500~650	700~850	900~1050	1100~1250	1300~1450	1500~1650	1700~1850	1900~2050
數量 Quantity	8	10	12	14	16	18	20	22	24
有效行程 Stroke	2100~2250	2300~2450	2500~2650	2700~2850	2900~3050	3100~3250	3300~3450	3500~3650	3700
數量 Quantity	26	28	30	32	34	36	38	40	42

※ 滑台標準固定方式為下鎖式，使用 M5 後裝螺絲固定。
Standard mounting method is fix from the bottom, using the M5 bolt and nut.

安裝示意圖 & 安裝尺寸 Installation Reference

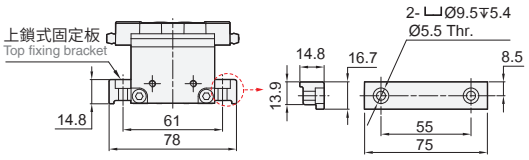

※ 上鎖式固定板非標準品，若有需求請另外追加選購。Top fixing plate is optional.

容許負載力距表 Allowable Overhang Moment

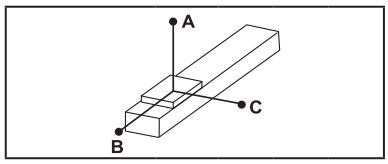

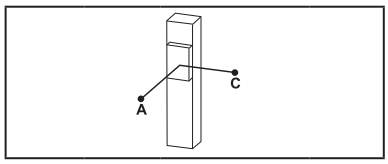

(單位 Unit : mm)

水平安裝 Horizontal Installation		A	B	C
2.5:1 減速機構 Pulley Reduction	8kg	1730	970	172
	12kg	910	556	90
	16kg	600	495	60
4:1 減速機 Gearbox	10kg	2310	990	230
	16kg	930	600	93
	-	-	-	-
1:1 馬達直驅 Motor direct drive	0.5kg	300	250	29
	2kg	250	200	24
	-	-	-	-

(單位 Unit : mm)

垂直安裝 Wall Installation		A	C
2.5:1 減速機構 Pulley Reduction	0.5kg	600	600
	1kg	520	520
	-	-	-
4:1 減速機 Gearbox	2kg	520	520
	3kg	470	470
	-	-	-
1:1 馬達直驅 Motor direct drive	0.5kg	270	270
	1kg	230	230
	-	-	-

靜額定扭矩 Static Loading Moment

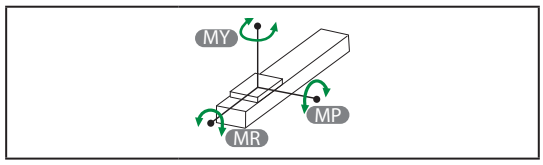

(單位 Unit : N.m)

MY	379
MP	379
MR	360

* 力矩表所表示的數據，代表荷重的重心位置於單一方向容許懸出的長度。
The data represented by the moment table is the center of gravity of the load.
The length of the overhang is allowed in a single direction.
* 符合型錄規範的正常使用下，保證壽命為 10000 公里。
Operation life is 10,000km when the product is using under the specified conditions.
* 倒吊使用無法套用標準規範，如有需求請洽詢我司業務。
Data information is not for ceiling-mount inverse use.
* 壽命及力矩是以馬達加減速設定 0.4 秒計算。
The life and torque are calculated by setting the motor acceleration and deceleration for 0.4 seconds.

選配 Options

EB – MM – GC

EB

外觀黑色處理 Outer layer is treated with black oxide			
代號 Code	說明 Instructions		需參照 Refer to
	顏色 Color	範圍 Range	
EB	黑色 Black	本體 Main Body	P.052
	原色 Original color	不銹鋼板材 Stainless steel plate 螺絲 Screw 鋼帶 Support rod	

MM

指定馬達出線方向 Selectable Cable Leading Direction		
代號 Code	說明 Instructions	需參照 Refer to
MW	朝上 Upper side	P.052 ~ P.053
MM	朝下 Bottom side	
ML	朝左 Left side	
MR	朝右 Right side	

GC

減速機由客戶提供 Gear Box provided by customer		
代號 Code	說明 Instructions	需參照 Refer to
GC	客供減速機尺寸需與標準固定尺寸相同 The size of the customer-supplied gearbox must be the same as the standard fixed size as page 683.	P.054

02.5: 搭配 2.5 比減速機構
2.5:1 Pulley Reduction

L 馬達左折 Motor Left Side

LS 馬達左折 + 同動軸心 Motor Left Side With Synchronous axis

2D CAD 3D CAD

● CAD圖面可至www.toyorobot.com下載 ●
Please download the CAD file from TOYO's website : www.toyorobot.com

單位 Unit : mm

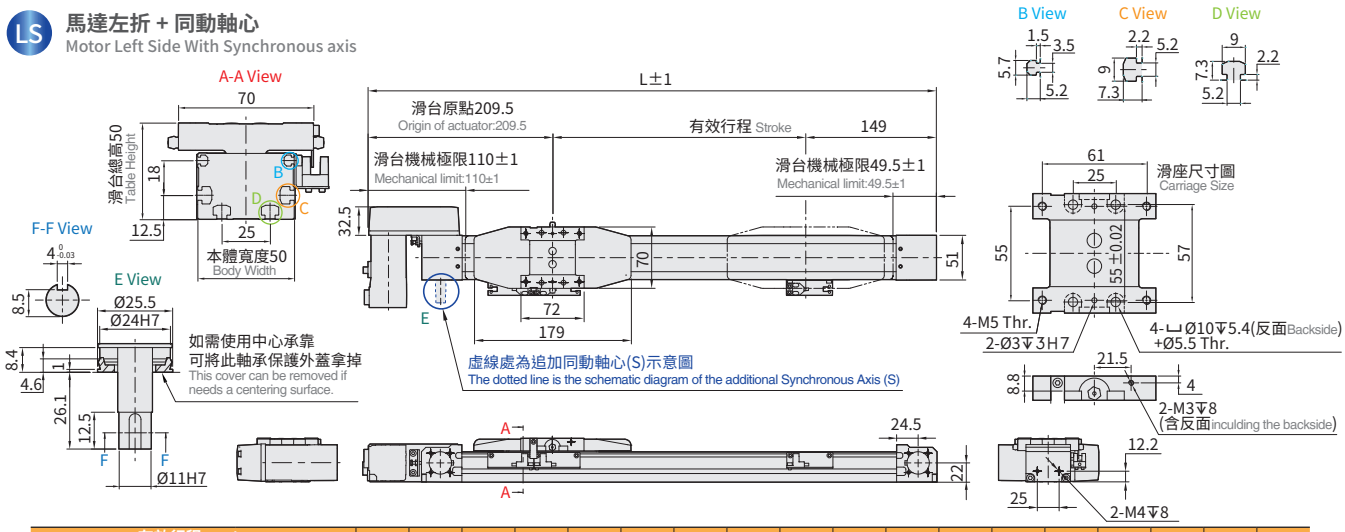

有效行程 Stroke		300	400	500	600	700	800	900	1000	1100	1200	1300	1400	1500	1600	1700	1800	1900	2000
極限行程 Limit stroke(±1)		310	410	510	610	710	810	910	1010	1110	1210	1310	1410	1510	1610	1710	1810	1910	2010
L		658.5	758.5	858.5	958.5	1058.5	1158.5	1258.5	1358.5	1458.5	1558.5	1658.5	1758.5	1858.5	1958.5	2058.5	2158.5	2258.5	2358.5
KG		2.01	2.19	2.39	2.55	2.73	2.91	3.09	3.27	3.45	3.63	3.81	3.99	4.17	4.35	4.53	4.71	4.89	5.07
線速度 Linear Speed mm/s	導程 Lead 24	1440																	

有效行程 Stroke		2100	2200	2300	2400	2500	2600	2700	2800	2900	3000	3100	3200	3300	3400	3500	3600	3700
極限行程 Limit stroke(±1)		2110	2210	2310	2410	2510	2610	2710	2810	2910	3010	3110	3210	3310	3410	3510	3610	3710
L		2458.5	2558.5	2658.5	2758.5	2858.5	2958.5	3058.5	3158.5	3258.5	3358.5	3458.5	3558.5	3658.5	3758.5	3858.5	3958.5	4058.5
KG		5.25	5.42	5.6	5.78	5.96	6.14	6.32	6.5	6.68	6.86	7.04	7.22	7.4	7.58	7.76	7.94	8.12
線速度 Linear Speed mm/s	導程 Lead 24	1440																

※ 由於版面限制，無法列出所有行程資訊，總長 L= 行程 +358.5; 極限行程為有效行程 +10。
Due to the limitation of the layout, it's not able to list out full information of the stroke. Total Length of L = Stroke+358.5 and the stroke limit is +10 of the stroke range.

R 馬達右折 Motor Right Side

RS 馬達右折 + 同動軸心 Motor Right Side With Synchronous axis

2D CAD 3D CAD

● CAD圖面可至www.toyorobot.com下載 ●
Please download the CAD file from TOYO's website : www.toyorobot.com

單位 Unit : mm

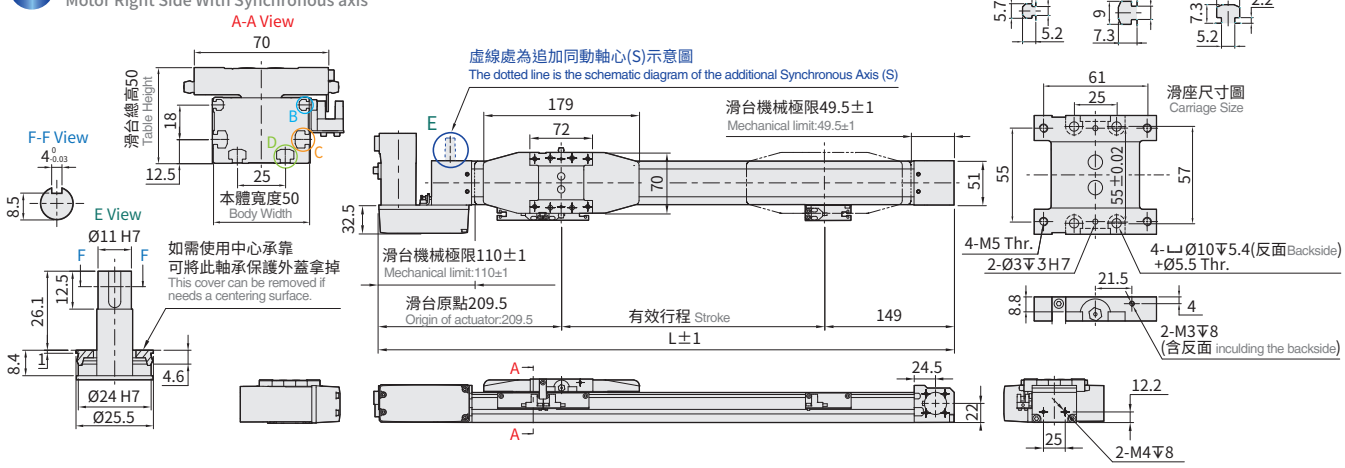

有效行程 Stroke		300	400	500	600	700	800	900	1000	1100	1200	1300	1400	1500	1600	1700	1800	1900	2000
極限行程 Limit stroke(±1)		310	410	510	610	710	810	910	1010	1110	1210	1310	1410	1510	1610	1710	1810	1910	2010
L		658.5	758.5	858.5	958.5	1058.5	1158.5	1258.5	1358.5	1458.5	1558.5	1658.5	1758.5	1858.5	1958.5	2058.5	2158.5	2258.5	2358.5
KG		2.01	2.19	2.39	2.55	2.73	2.91	3.09	3.27	3.45	3.63	3.81	3.99	4.17	4.35	4.53	4.71	4.89	5.07
線速度 Linear Speed mm/s	導程 Lead 24	1440																	

有效行程 Stroke		2100	2200	2300	2400	2500	2600	2700	2800	2900	3000	3100	3200	3300	3400	3500	3600	3700
極限行程 Limit stroke(±1)		2110	2210	2310	2410	2510	2610	2710	2810	2910	3010	3110	3210	3310	3410	3510	3610	3710
L		2458.5	2558.5	2658.5	2758.5	2858.5	2958.5	3058.5	3158.5	3258.5	3358.5	3458.5	3558.5	3658.5	3758.5	3858.5	3958.5	4058.5
KG		5.25	5.42	5.6	5.78	5.96	6.14	6.32	6.5	6.68	6.86	7.04	7.22	7.4	7.58	7.76	7.94	8.12
線速度 Linear Speed mm/s	導程 Lead 24	1440																

※ 由於版面限制，無法列出所有行程資訊，總長 L= 行程 +358.5; 極限行程為有效行程 +10。
Due to the limitation of the layout, it's not able to list out full information of the stroke. Total Length of L = Stroke+358.5 and the stroke limit is +10 of the stroke range.

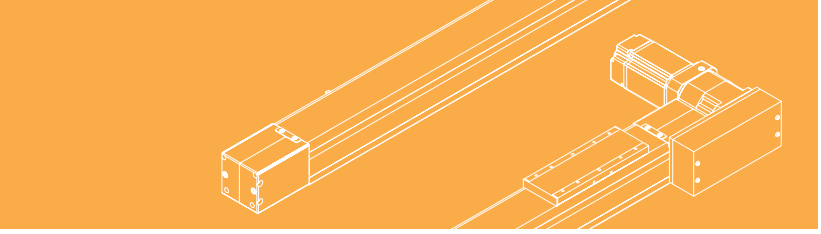

免費服務專線 Toll-Free Number：大陸 China 400-875-0009 台灣 Taiwan 0800-800-893

02.5: 搭配 2.5 比減速機構

2.5:1 Pulley Reduction

LU 馬達左上折
Motor Left Upper Side

LUS 馬達左上折 + 同動軸心
Motor Left Upper Side With Synchronous axis

2D CAD 3D CAD

● CAD圖面可至www.toyorobot.com下載 ●
Please download the CAD file from TOYO's website：www.toyorobot.com

單位 Unit : mm

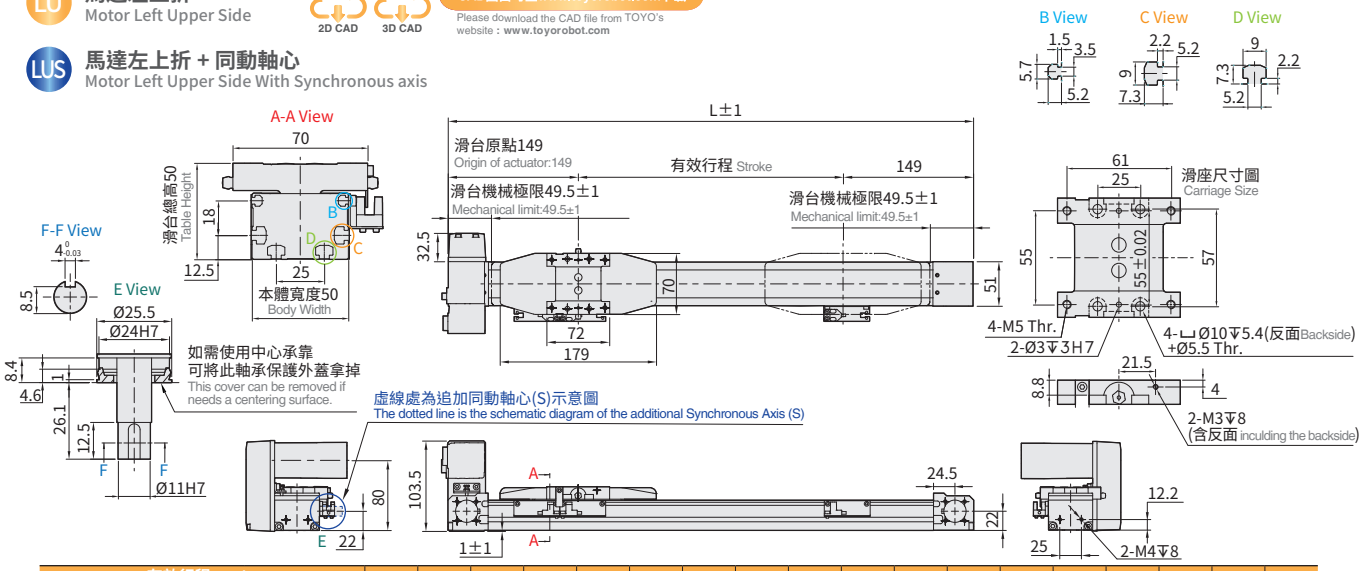

有效行程 Stroke	300	400	500	600	700	800	900	1000	1100	1200	1300	1400	1500	1600	1700	1800	1900	2000
極限行程 Limit stroke(±1)	310	410	510	610	710	810	910	1010	1110	1210	1310	1410	1510	1610	1710	1810	1910	2010
L	598	698	798	898	998	1098	1198	1298	1398	1498	1598	1698	1798	1898	1998	2098	2198	2298
KG	2.01	2.19	2.39	2.55	2.73	2.91	3.09	3.27	3.45	3.63	3.81	3.99	4.17	4.35	4.53	4.71	4.89	5.07
線速度 Linear Speed mm/s　導程 Lead 24	1440																	

有效行程 Stroke	2100	2200	2300	2400	2500	2600	2700	2800	2900	3000	3100	3200	3300	3400	3500	3600	3700
極限行程 Limit stroke(±1)	2110	2210	2310	2410	2510	2610	2710	2810	2910	3010	3110	3210	3310	3410	3510	3610	3710
L	2398	2498	2598	2698	2798	2898	2998	3098	3198	3298	3398	3498	3598	3698	3798	3898	3998
KG	5.25	5.42	5.6	5.78	5.96	6.14	6.32	6.5	6.68	6.86	7.04	7.22	7.4	7.58	7.76	7.94	8.12
線速度 Linear Speed mm/s　導程 Lead 24	1440																

※ 由於版面限制，無法列出所有行程資訊，總長 L= 行程 +298 極限行程為有效行程 +10。
Due to the limitation of the layout, it's not able to list out full information of the stroke. Total Length of L = Stroke+298 and the stroke limit is +10 of the stroke range.

RU 馬達右上折
Motor Right Upper Side

RUS 馬達右上折 + 同動軸心
Motor Right Upper Side With Synchronous axis

2D CAD 3D CAD

● CAD圖面可至www.toyorobot.com下載 ●
Please download the CAD file from TOYO's website：www.toyorobot.com

單位 Unit : mm

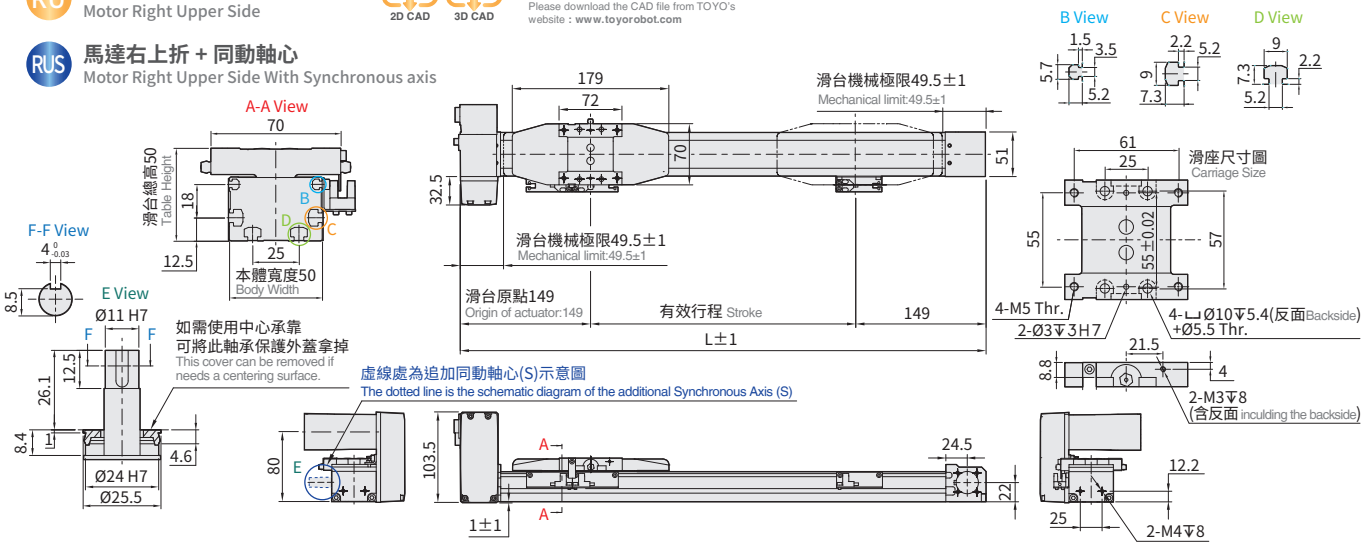

有效行程 Stroke	300	400	500	600	700	800	900	1000	1100	1200	1300	1400	1500	1600	1700	1800	1900	2000
極限行程 Limit stroke(±1)	310	410	510	610	710	810	910	1010	1110	1210	1310	1410	1510	1610	1710	1810	1910	2010
L	598	698	798	898	998	1098	1198	1298	1398	1498	1598	1698	1798	1898	1998	2098	2198	2298
KG	2.01	2.19	2.39	2.55	2.73	2.91	3.09	3.27	3.45	3.63	3.81	3.99	4.17	4.35	4.53	4.71	4.89	5.07
線速度 Linear Speed mm/s　導程 Lead 24	1440																	

有效行程 Stroke	2100	2200	2300	2400	2500	2600	2700	2800	2900	3000	3100	3200	3300	3400	3500	3600	3700
極限行程 Limit stroke(±1)	2110	2210	2310	2410	2510	2610	2710	2810	2910	3010	3110	3210	3310	3410	3510	3610	3710
L	2398	2498	2598	2698	2798	2898	2998	3098	3198	3298	3398	3498	3598	3698	3798	3898	3998
KG	5.25	5.42	5.6	5.78	5.96	6.14	6.32	6.5	6.68	6.86	7.04	7.22	7.4	7.58	7.76	7.94	8.12
線速度 Linear Speed mm/s　導程 Lead 24	1440																

※ 由於版面限制，無法列出所有行程資訊，總長 L= 行程 +298; 極限行程為有效行程 +10。
Due to the limitation of the layout, it's not able to list out full information of the stroke. Total Length of L = Stroke+298 and the stroke limit is +10 of the stroke range.

02.5: 搭配 2.5 比減速機構
2.5:1 Pulley Reduction

LD 馬達左下折
Motor Left Lower Side

LDS 馬達左下折 + 同動軸心
Motor Left Side With Synchronous axis

2D CAD 3D CAD

● CAD圖面可至www.toyorobot.com下載 ●
Please download the CAD file from TOYO's website : www.toyorobot.com

單位 Unit : mm

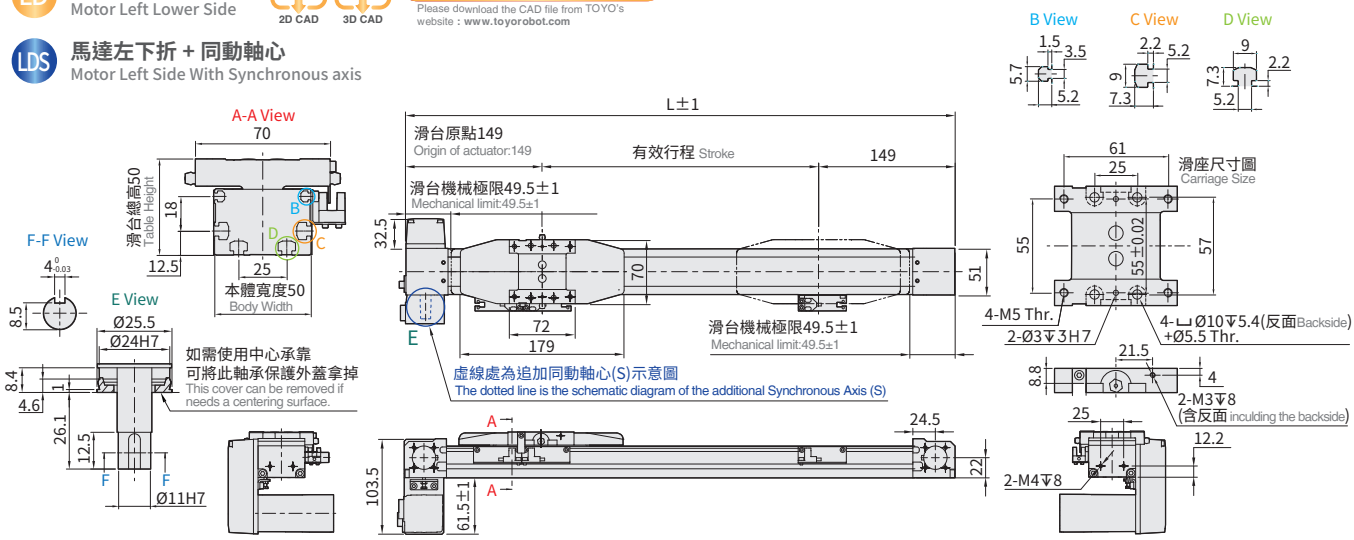

有效行程 Stroke	300	400	500	600	700	800	900	1000	1100	1200	1300	1400	1500	1600	1700	1800	1900	2000
極限行程 Limit stroke(±1)	310	410	510	610	710	810	910	1010	1110	1210	1310	1410	1510	1610	1710	1810	1910	2010
L	598	698	798	898	998	1098	1198	1298	1398	1498	1598	1698	1798	1898	1998	2098	2198	2298
KG	2.01	2.19	2.39	2.55	2.73	2.91	3.09	3.27	3.45	3.63	3.81	3.99	4.17	4.35	4.53	4.71	4.89	5.07
線速度 Linear Speed mm/s 導程 Lead 24	1440																	

有效行程 Stroke	2100	2200	2300	2400	2500	2600	2700	2800	2900	3000	3100	3200	3300	3400	3500	3600	3700
極限行程 Limit stroke(±1)	2110	2210	2310	2410	2510	2610	2710	2810	2910	3010	3110	3210	3310	3410	3510	3610	3710
L	2398	2498	2598	2698	2798	2898	2998	3098	3198	3298	3398	3498	3598	3698	3798	3898	3998
KG	5.25	5.42	5.6	5.78	5.96	6.14	6.32	6.5	6.68	6.86	7.04	7.22	7.4	7.58	7.76	7.94	8.12
線速度 Linear Speed mm/s 導程 Lead 24	1440																

※ 由於版面限制，無法列出所有行程資訊，總長 L= 行程 +298; 極限行程為有效行程 +10。
Due to the limitation of the layout, it's not able to list out full information of the stroke. Total Length of L = Stroke+298 and the stroke limit is +10 of the stroke range.

RD 馬達右下折
Motor Right Lower Side

RDS 馬達右下折 + 同動軸心
Motor Right Lower Side With Synchronous axis

2D CAD 3D CAD

● CAD圖面可至www.toyorobot.com下載 ●
Please download the CAD file from TOYO's website : www.toyorobot.com

單位 Unit : mm

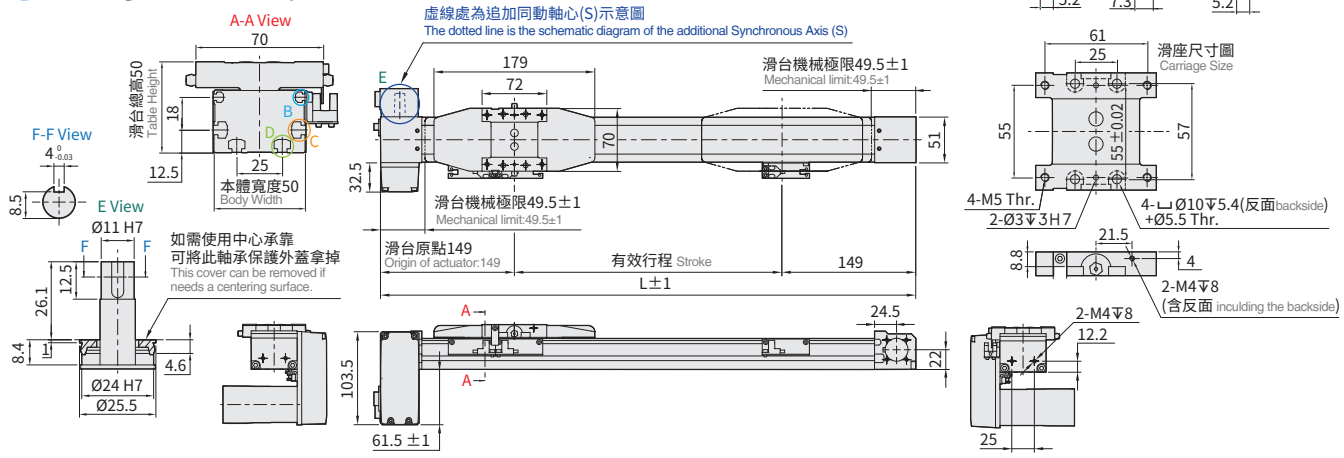

有效行程 Stroke	300	400	500	600	700	800	900	1000	1100	1200	1300	1400	1500	1600	1700	1800	1900	2000
極限行程 Limit stroke(±1)	310	410	510	610	710	810	910	1010	1110	1210	1310	1410	1510	1610	1710	1810	1910	2010
L	598	698	798	898	998	1098	1198	1298	1398	1498	1598	1698	1798	1898	1998	2098	2198	2298
KG	2.01	2.19	2.39	2.55	2.73	2.91	3.09	3.27	3.45	3.63	3.81	3.99	4.17	4.35	4.53	4.71	4.89	5.07
線速度 Linear Speed mm/s 導程 Lead 24	1440																	

有效行程 Stroke	2100	2200	2300	2400	2500	2600	2700	2800	2900	3000	3100	3200	3300	3400	3500	3600	3700
極限行程 Limit stroke(±1)	2110	2210	2310	2410	2510	2610	2710	2810	2910	3010	3110	3210	3310	3410	3510	3610	3710
L	2398	2498	2598	2698	2798	2898	2998	3098	3198	3298	3398	3498	3598	3698	3798	3898	3998
KG	5.25	5.42	5.6	5.78	5.96	6.14	6.32	6.5	6.68	6.86	7.04	7.22	7.4	7.58	7.76	7.94	8.12
線速度 Linear Speed mm/s 導程 Lead 24	1440																

※ 由於版面限制，無法列出所有行程資訊，總長 L= 行程 +298; 極限行程為有效行程 +10。
Due to the limitation of the layout, it's not able to list out full information of the stroke. Total Length of L = Stroke+298 and the stroke limit is +10 of the stroke range.

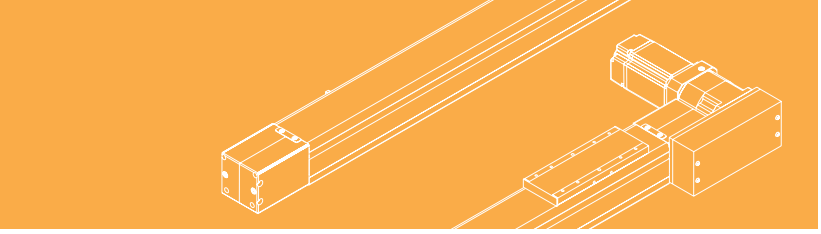

免費服務專線 Toll-Free Number：大陸 China 400-875-0009 台灣 Taiwan 0800-800-893

04: 搭配四比減速機

4:1 Gearbox

L 馬達左折 Motor Left Side

LS 馬達左折 + 同動軸心 Motor Left Side With Synchronous axis

2D CAD 3D CAD

● CAD圖面可至www.toyorobot.com下載 ●

Please download the CAD file from TOYO's website : www.toyorobot.com

單位 Unit : mm

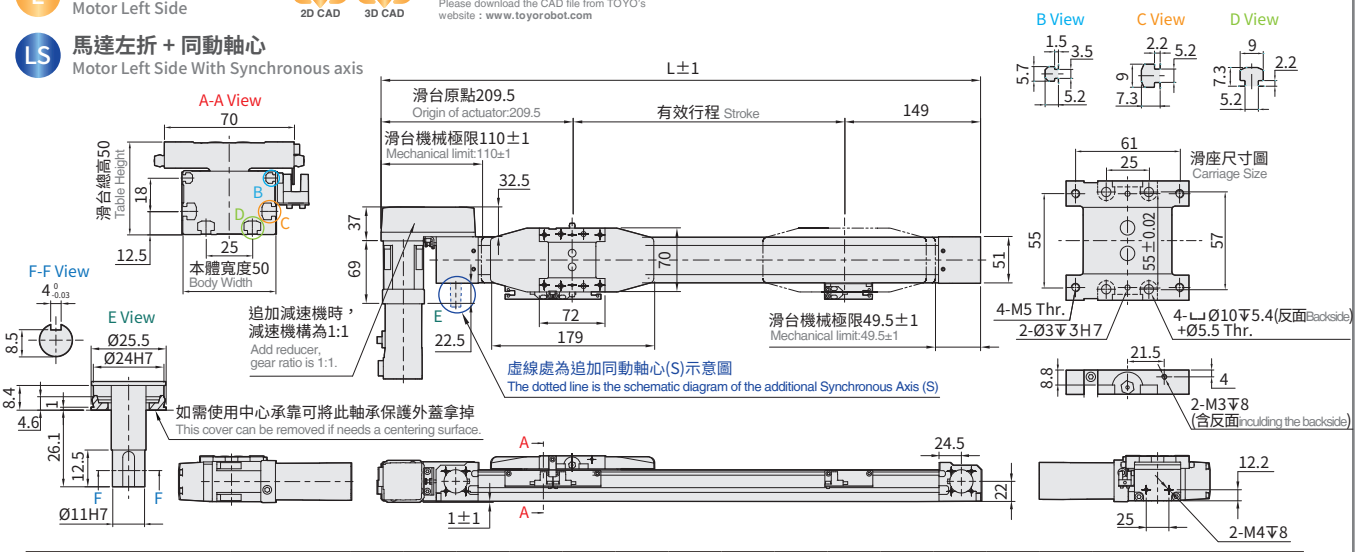

有效行程 Stroke		300	400	500	600	700	800	900	1000	1100	1200	1300	1400	1500	1600	1700	1800	1900	2000
極限行程 Limit stroke(±1)		310	410	510	610	710	810	910	1010	1110	1210	1310	1410	1510	1610	1710	1810	1910	2010
L		658.5	758.5	858.5	958.5	1058.5	1158.5	1258.5	1358.5	1458.5	1558.5	1658.5	1758.5	1858.5	1958.5	2058.5	2158.5	2258.5	2358.5
KG		2.71	2.89	3.07	3.25	3.42	3.6	3.78	3.96	4.14	4.32	4.5	4.68	4.86	5.04	5.22	5.40	5.58	5.76
線速度 Linear Speed mm/s	導程 Lead 15	900																	

有效行程 Stroke		2100	2200	2300	2400	2500	2600	2700	2800	2900	3000	3100	3200	3300	3400	3500	3600	3700
極限行程 Limit stroke(±1)		2110	2210	2310	2410	2510	2610	2710	2810	2910	3010	3110	3210	3310	3410	3510	3610	3710
L		2458.5	2558.5	2658.5	2758.5	2858.5	2958.5	3058.5	3158.5	3258.5	3358.5	3458.5	3558.5	3658.5	3758.5	3858.5	3958.5	4058.5
KG		5.94	6.12	6.3	6.48	6.66	6.84	7.02	7.2	7.38	7.56	7.74	7.92	8.1	8.27	8.46	8.64	8.82
線速度 Linear Speed mm/s	導程 Lead 15	900																

※ 由於版面限制，無法列出所有行程資訊，總長 L= 行程 +358.5; 極限行程為有效行程 +10。

Due to the limitation of the layout, it's not able to list out full information of the stroke. Total Length of L = Stroke+358.5 and the stroke limit is +10 of the stroke range.

R 馬達右折 Motor Right Side

RS 馬達右折 + 同動軸心 Motor Right Side With Synchronous axis

2D CAD 3D CAD

● CAD圖面可至www.toyorobot.com下載 ●

Please download the CAD file from TOYO's website : www.toyorobot.com

單位 Unit : mm

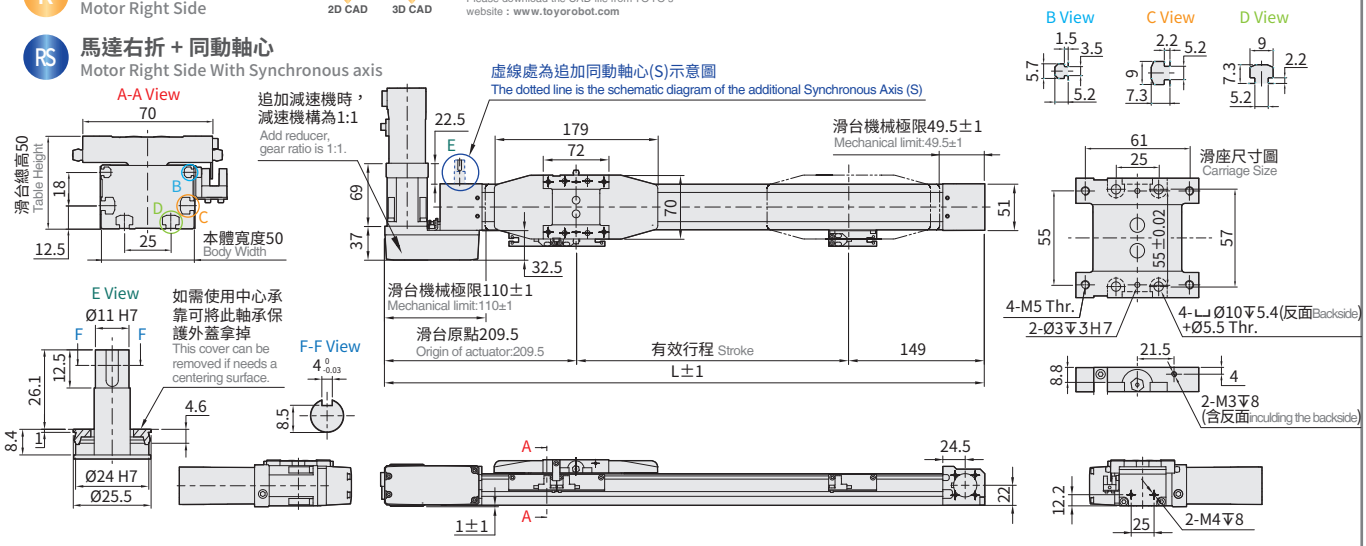

有效行程 Stroke		300	400	500	600	700	800	900	1000	1100	1200	1300	1400	1500	1600	1700	1800	1900	2000
極限行程 Limit stroke(±1)		310	410	510	610	710	810	910	1010	1110	1210	1310	1410	1510	1610	1710	1810	1910	2010
L		658.5	758.5	858.5	958.5	1058.5	1158.5	1258.5	1358.5	1458.5	1558.5	1658.5	1758.5	1858.5	1958.5	2058.5	2158.5	2258.5	2358.5
KG		2.71	2.89	3.07	3.25	3.42	3.6	3.78	3.96	4.14	4.32	4.5	4.68	4.86	5.04	5.22	5.40	5.58	5.76
線速度 Linear Speed mm/s	導程 Lead 15	900																	

有效行程 Stroke		2100	2200	2300	2400	2500	2600	2700	2800	2900	3000	3100	3200	3300	3400	3500	3600	3700
極限行程 Limit stroke(±1)		2110	2210	2310	2410	2510	2610	2710	2810	2910	3010	3110	3210	3310	3410	3510	3610	3710
L		2458.5	2558.5	2658.5	2758.5	2858.5	2958.5	3058.5	3158.5	3258.5	3358.5	3458.5	3558.5	3658.5	3758.5	3858.5	3958.5	4058.5
KG		5.94	6.12	6.3	6.48	6.66	6.84	7.02	7.2	7.38	7.56	7.74	7.92	8.1	8.27	8.46	8.64	8.82
線速度 Linear Speed mm/s	導程 Lead 15	900																

※ 由於版面限制，無法列出所有行程資訊，總長 L= 行程 +358.5; 極限行程為有效行程 +10。

Due to the limitation of the layout, it's not able to list out full information of the stroke. Total Length of L = Stroke+358.5 and the stroke limit is +10 of the stroke range.

04: 搭配四比減速機
4:1 Gearbox

LU 馬達左上折
Motor Left Upper Side

LUS 馬達左上折 + 同動軸心
Motor Left Upper Side With Synchronous axis

2D CAD 3D CAD

● CAD圖面可至www.toyorobot.com下載 ●
Please download the CAD file from TOYO's website : www.toyorobot.com

單位 Unit : mm

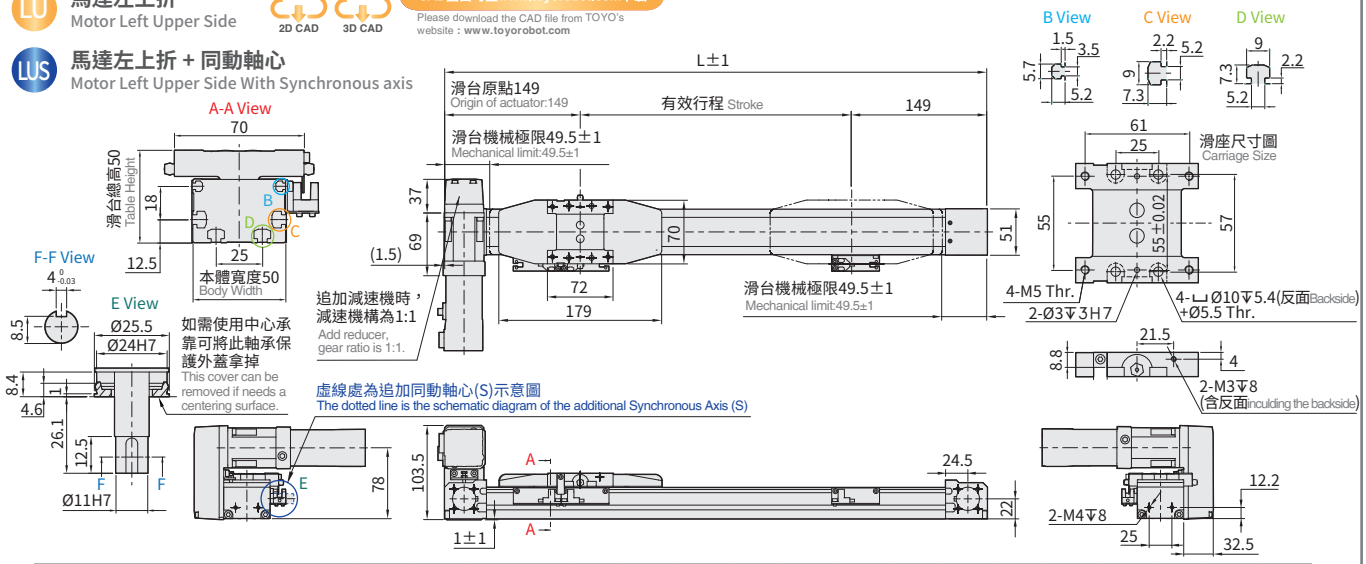

有效行程 Stroke		300	400	500	600	700	800	900	1000	1100	1200	1300	1400	1500	1600	1700	1800	1900	2000
極限行程 Limit stroke(±1)		310	410	510	610	710	810	910	1010	1110	1210	1310	1410	1510	1610	1710	1810	1910	2010
L		598	698	798	898	998	1098	1198	1298	1398	1498	1598	1698	1798	1898	1998	2098	2198	2298
KG		2.71	2.89	3.07	3.25	3.42	3.6	3.78	3.96	4.14	4.32	4.5	4.68	4.86	5.04	5.22	5.40	5.58	5.76
線速度 Linear Speed mm/s	導程 Lead 15	900																	

有效行程 Stroke		2100	2200	2300	2400	2500	2600	2700	2800	2900	3000	3100	3200	3300	3400	3500	3600	3700
極限行程 Limit stroke(±1)		2110	2210	2310	2410	2510	2610	2710	2810	2910	3010	3110	3210	3310	3410	3510	3610	3710
L		2398	2498	2598	2698	2798	2898	2998	3098	3198	3298	3398	3498	3598	3698	3798	3898	3998
KG		5.94	6.12	6.3	6.48	6.66	6.84	7.02	7.2	7.38	7.56	7.74	7.92	8.1	8.27	8.46	8.64	8.82
線速度 Linear Speed mm/s	導程 Lead 15	900																

※ 由於版面限制，無法列出所有行程資訊，總長 L= 行程 +298; 極限行程為有效行程 +10。
Due to the limitation of the layout, it's not able to list out full information of the stroke. Total Length of L = Stroke+298 and the stroke limit is +10 of the stroke range.

RU 馬達右上折
Motor Right Upper Side

RUS 馬達右上折 + 同動軸心
Motor Right Upper Side With Synchronous axis

2D CAD 3D CAD

● CAD圖面可至www.toyorobot.com下載 ●
Please download the CAD file from TOYO's website : www.toyorobot.com

單位 Unit : mm

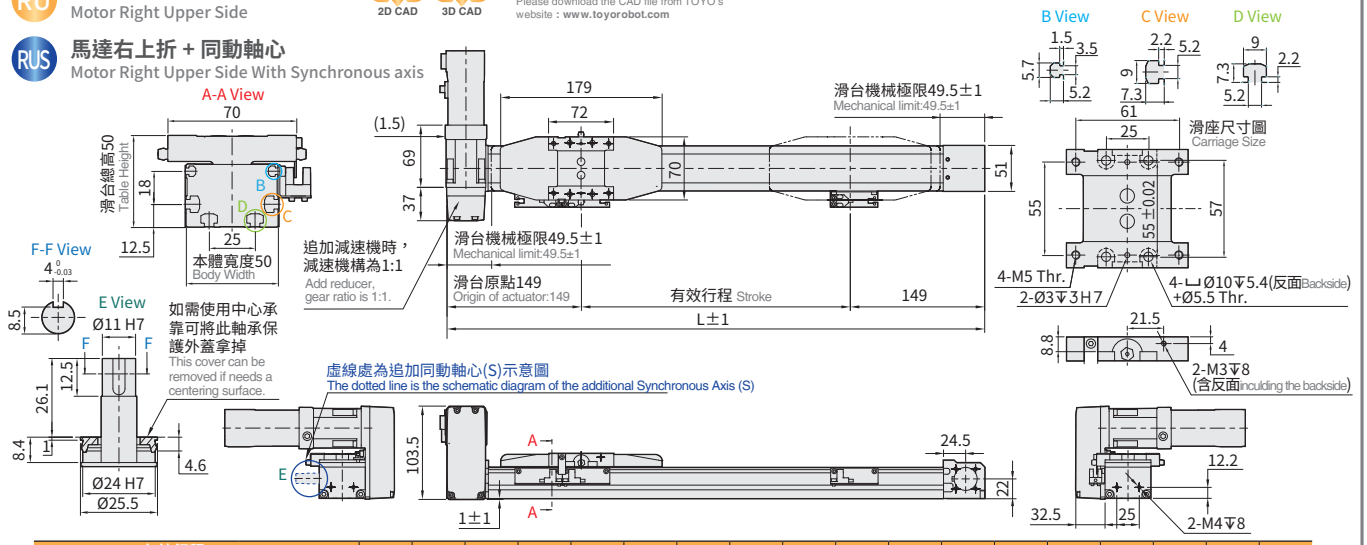

有效行程 Stroke		300	400	500	600	700	800	900	1000	1100	1200	1300	1400	1500	1600	1700	1800	1900	2000
極限行程 Limit stroke(±1)		310	410	510	610	710	810	910	1010	1110	1210	1310	1410	1510	1610	1710	1810	1910	2010
L		598	698	798	898	998	1098	1198	1298	1398	1498	1598	1698	1798	1898	1998	2098	2198	2298
KG		2.71	2.89	3.07	3.25	3.42	3.6	3.78	3.96	4.14	4.32	4.5	4.68	4.86	5.04	5.22	5.40	5.58	5.76
線速度 Linear Speed mm/s	導程 Lead 15	900																	

有效行程 Stroke		2100	2200	2300	2400	2500	2600	2700	2800	2900	3000	3100	3200	3300	3400	3500	3600	3700
極限行程 Limit stroke(±1)		2110	2210	2310	2410	2510	2610	2710	2810	2910	3010	3110	3210	3310	3410	3510	3610	3710
L		2398	2498	2598	2698	2798	2898	2998	3098	3198	3298	3398	3498	3598	3698	3798	3898	3998
KG		5.94	6.12	6.3	6.48	6.66	6.84	7.02	7.2	7.38	7.56	7.74	7.92	8.1	8.27	8.46	8.64	8.82
線速度 Linear Speed mm/s	導程 Lead 15	900																

※ 由於版面限制，無法列出所有行程資訊，總長 L= 行程 +298; 極限行程為有效行程 +10。
Due to the limitation of the layout, it's not able to list out full information of the stroke. Total Length of L = Stroke+298 and the stroke limit is +10 of the stroke range.

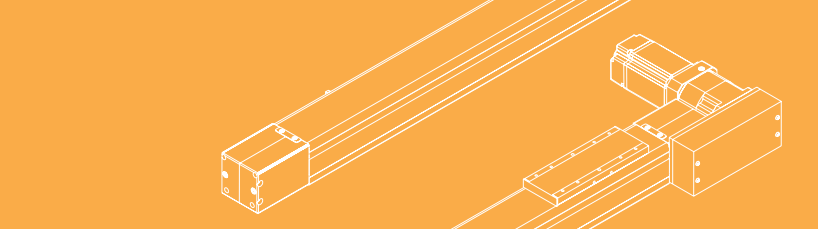

免費服務專線：大陸 China 400-875-0009 台灣 Taiwan 0800-800-893

04: 搭配四比減速機

4:1 Gearbox

LD 馬達左下折
Motor Left Lower Side

LDS 馬達左下折 + 同動軸心
Motor Left Lower Side With Synchronous axis

2D CAD 3D CAD

● CAD圖面可至www.toyorobot.com下載 ●
Please download the CAD file from TOYO's website：www.toyorobot.com

單位 Unit : mm

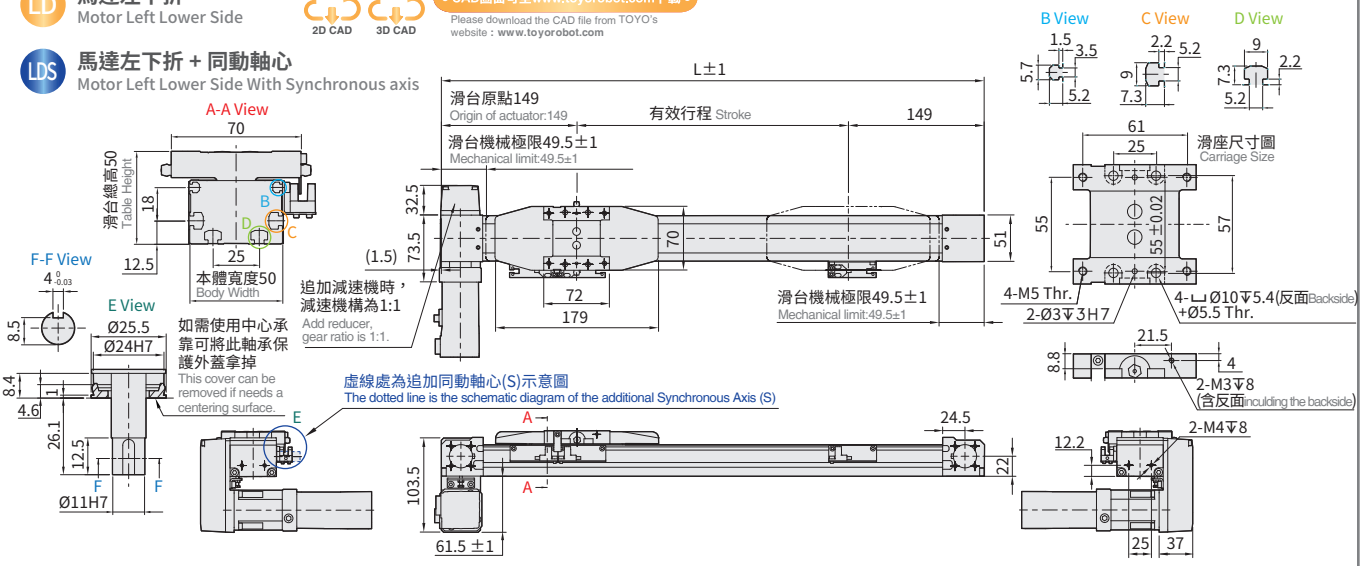

有效行程 Stroke		300	400	500	600	700	800	900	1000	1100	1200	1300	1400	1500	1600	1700	1800	1900	2000
極限行程 Limit stroke(±1)		310	410	510	610	710	810	910	1010	1110	1210	1310	1410	1510	1610	1710	1810	1910	2010
L		598	698	798	898	998	1098	1198	1298	1398	1498	1598	1698	1798	1898	1998	2098	2198	2298
KG		2.71	2.89	3.07	3.25	3.42	3.6	3.78	3.96	4.14	4.32	4.5	4.68	4.86	5.04	5.22	5.40	5.58	5.76
線速度 Linear Speed mm/s	導程 Lead 15	900																	

有效行程 Stroke		2100	2200	2300	2400	2500	2600	2700	2800	2900	3000	3100	3200	3300	3400	3500	3600	3700
極限行程 Limit stroke(±1)		2110	2210	2310	2410	2510	2610	2710	2810	2910	3010	3110	3210	3310	3410	3510	3610	3710
L		2398	2498	2598	2698	2798	2898	2998	3098	3198	3298	3398	3498	3598	3698	3798	3898	3998
KG		5.94	6.12	6.3	6.48	6.66	6.84	7.02	7.2	7.38	7.56	7.74	7.92	8.1	8.27	8.46	8.64	8.82
線速度 Linear Speed mm/s	導程 Lead 15	900																

※ 由於版面限制，無法列出所有行程資訊，總長 L= 行程 +298; 極限行程為有效行程 +10。
Due to the limitation of the layout, it's not able to list out full information of the stroke. Total Length of L = Stroke+298 and the stroke limit is +10 of the stroke range.

RD 馬達右下折
Motor Right Lower Side

RDS 馬達右上折 + 同動軸心
Motor Right Upper Side With Synchronous axis

2D CAD 3D CAD

● CAD圖面可至www.toyorobot.com下載 ●
Please download the CAD file from TOYO's website：www.toyorobot.com

單位 Unit : mm

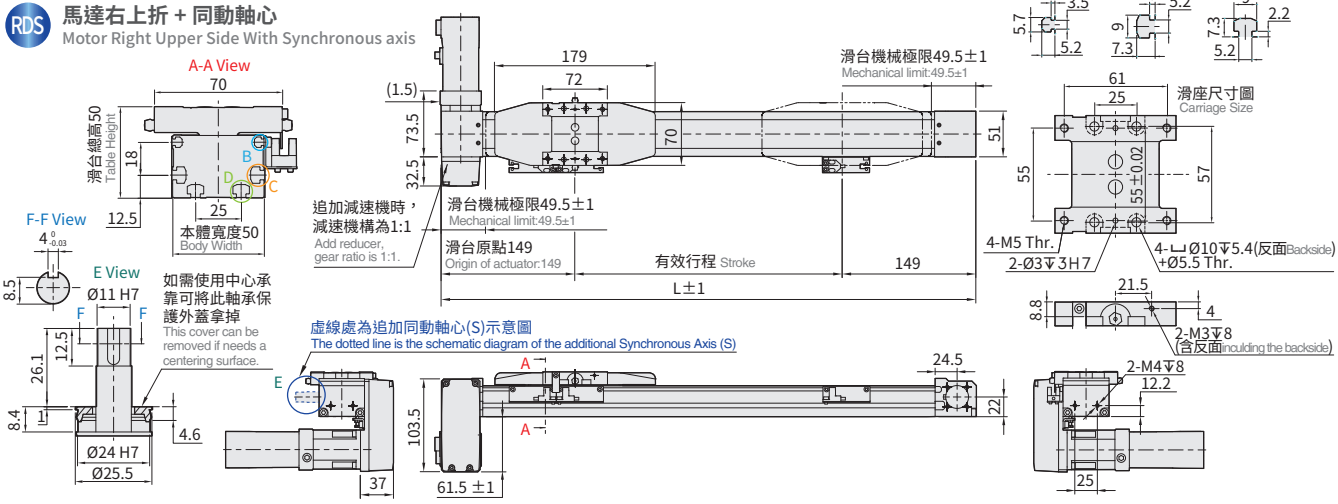

有效行程 Stroke		300	400	500	600	700	800	900	1000	1100	1200	1300	1400	1500	1600	1700	1800	1900	2000
極限行程 Limit stroke(±1)		310	410	510	610	710	810	910	1010	1110	1210	1310	1410	1510	1610	1710	1810	1910	2010
L		598	698	798	898	998	1098	1198	1298	1398	1498	1598	1698	1798	1898	1998	2098	2198	2298
KG		2.71	2.89	3.07	3.25	3.42	3.6	3.78	3.96	4.14	4.32	4.5	4.68	4.86	5.04	5.22	5.40	5.58	5.76
線速度 Linear Speed mm/s	導程 Lead 15	900																	

有效行程 Stroke		2100	2200	2300	2400	2500	2600	2700	2800	2900	3000	3100	3200	3300	3400	3500	3600	3700
極限行程 Limit stroke(±1)		2110	2210	2310	2410	2510	2610	2710	2810	2910	3010	3110	3210	3310	3410	3510	3610	3710
L		2398	2498	2598	2698	2798	2898	2998	3098	3198	3298	3398	3498	3598	3698	3798	3898	3998
KG		5.94	6.12	6.3	6.48	6.66	6.84	7.02	7.2	7.38	7.56	7.74	7.92	8.1	8.27	8.46	8.64	8.82
線速度 Linear Speed mm/s	導程 Lead 15	900																

※ 由於版面限制，無法列出所有行程資訊，總長 L= 行程 +298; 極限行程為有效行程 +10。
Due to the limitation of the layout, it's not able to list out full information of the stroke. Total Length of L = Stroke+298 and the stroke limit is +10 of the stroke range.

04: 搭配四比減速機
4:1 Gearbox

LT 馬達直結左折
Motor Left Side

LTS 馬達直結左折 + 同動軸心
Motor Left Side With Synchronous axis

2D CAD 3D CAD

● CAD圖面可至www.toyorobot.com下載 ●

Please download the CAD file from TOYO's website : www.toyorobot.com

單位 Unit : mm

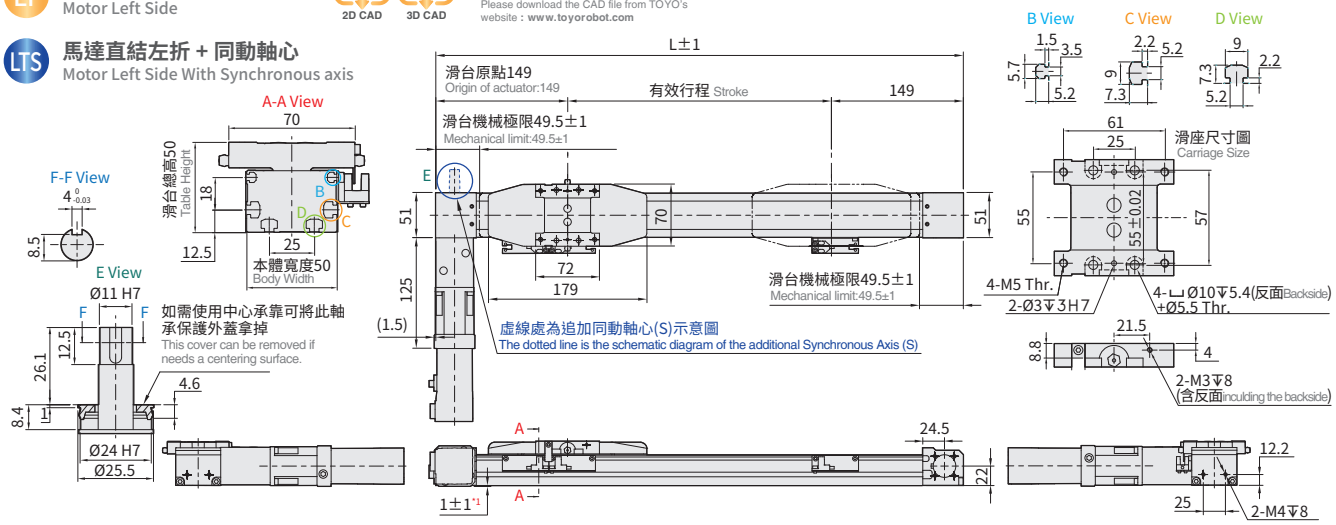

有效行程 Stroke	300	400	500	600	700	800	900	1000	1100	1200	1300	1400	1500	1600	1700	1800	1900	2000
極限行程 Limit stroke(±1)	310	410	510	610	710	810	910	1010	1110	1210	1310	1410	1510	1610	1710	1810	1910	2010
L	598	698	798	898	998	1098	1198	1298	1398	1498	1598	1698	1798	1898	1998	2098	2198	2298
KG	2.43	2.61	2.79	2.97	3.15	3.33	3.1	3.69	3.86	4.04	4.22	4.4	4.58	4.76	4.94	5.12	5.3	5.48
線速度 Linear Speed mm/s 導程 Lead 15	900																	

有效行程 Stroke	2100	2200	2300	2400	2500	2600	2700	2800	2900	3000	3100	3200	3300	3400	3500	3600	3700
極限行程 Limit stroke(±1)	2110	2210	2310	2410	2510	2610	2710	2810	2910	3010	3110	3210	3310	3410	3510	3610	3710
L	2398	2498	2598	2698	2798	2898	2998	3098	3198	3298	3398	3498	3598	3698	3798	3898	3998
KG	5.66	5.84	6.02	6.2	6.38	6.56	6.74	6.92	7.1	7.28	7.46	7.64	7.82	8	8.18	8.36	8.54
線速度 Linear Speed mm/s 導程 Lead 15	900																

※ 由於版面限制，無法列出所有行程資訊，總長 L= 行程 +298; 極限行程為有效行程 +10。

Due to the limitation of the layout, it's not able to list out full information of the stroke. Total Length of L = Stroke+298 and the stroke limit is +10 of the stroke range.

*1 馬達安裝後會低於本體 1mm，由於各廠牌的馬達外框尺寸有異，建議底部需多預留 3~5mm 空間，防止干涉產生。

* 1 When motor is installed, it will be lower than the body by 1mm. Because the size of the motor frame of each brand is different, it's recommended to reserve 3~5mm more space at the bottom to prevent interference.

RT 馬達直結右折
Motor Right Side

RTS 馬達直結右折 + 同動軸心
Motor Right Side With Synchronous axis

2D CAD 3D CAD

● CAD圖面可至www.toyorobot.com下載 ●

Please download the CAD file from TOYO's website : www.toyorobot.com

單位 Unit : mm

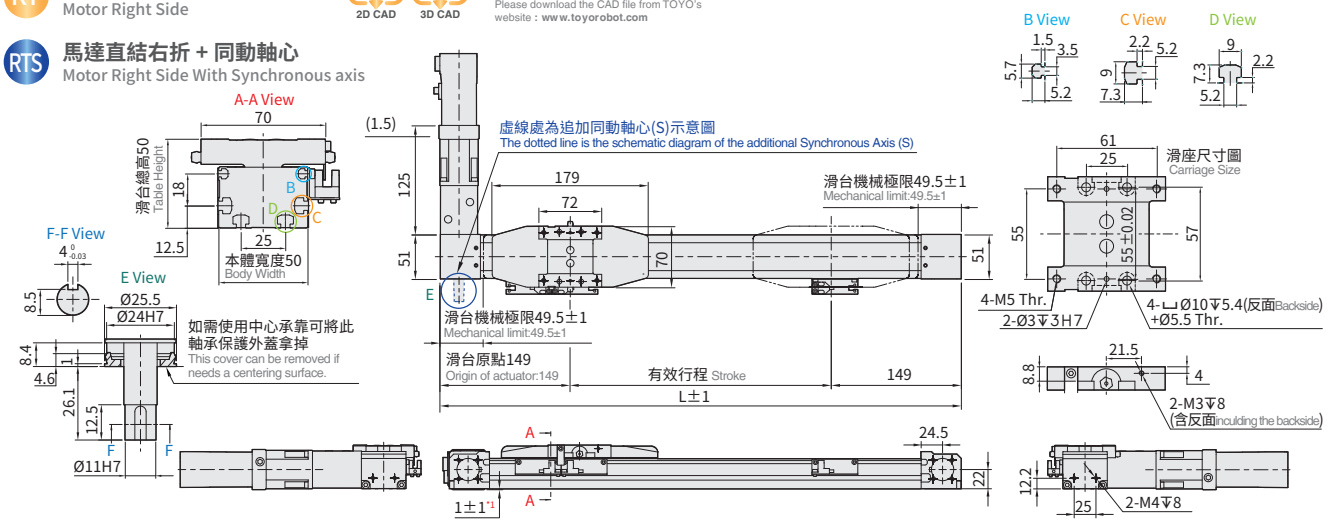

有效行程 Stroke	300	400	500	600	700	800	900	1000	1100	1200	1300	1400	1500	1600	1700	1800	1900	2000
極限行程 Limit stroke(±1)	310	410	510	610	710	810	910	1010	1110	1210	1310	1410	1510	1610	1710	1810	1910	2010
L	598	698	798	898	998	1098	1198	1298	1398	1498	1598	1698	1798	1898	1998	2098	2198	2298
KG	2.43	2.61	2.79	2.97	3.15	3.33	3.1	3.69	3.86	4.04	4.22	4.4	4.58	4.76	4.94	5.12	5.3	5.48
線速度 Linear Speed mm/s 導程 Lead 15	900																	

有效行程 Stroke	2100	2200	2300	2400	2500	2600	2700	2800	2900	3000	3100	3200	3300	3400	3500	3600	3700
極限行程 Limit stroke(±1)	2110	2210	2310	2410	2510	2610	2710	2810	2910	3010	3110	3210	3310	3410	3510	3610	3710
L	2398	2498	2598	2698	2798	2898	2998	3098	3198	3298	3398	3498	3598	3698	3798	3898	3998
KG	5.66	5.84	6.02	6.2	6.38	6.56	6.74	6.92	7.1	7.28	7.46	7.64	7.82	8	8.18	8.36	8.54
線速度 Linear Speed mm/s 導程 Lead 15	900																

※ 由於版面限制，無法列出所有行程資訊，總長 L= 行程 +298; 極限行程為有效行程 +10。

Due to the limitation of the layout, it's not able to list out full information of the stroke. Total Length of L = Stroke+298 and the stroke limit is +10 of the stroke range.

*1 馬達安裝後會低於本體 1mm，由於各廠牌的馬達外框尺寸有異，建議底部需多預留 3~5mm 空間，防止干涉產生。

* 1 When motor is installed, it will be lower than the body by 6.5mm. Because the size of the motor frame of each brand is different, it's recommended to reserve 3~5mm more space at the bottom to prevent interference.

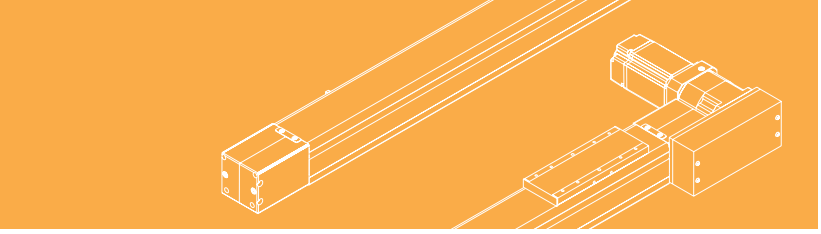

免費服務專線：大陸 China 400-875-0009 台灣 Taiwan 0800-800-893

N: 無動力輔助軸（無減速機＆減速機構）

No support axis(Without Reducer & Gear Box)

LL 出軸心左折

Motor Shaft Left Side

2D CAD 3D CAD

● CAD圖面可至www.toyorobot.com下載 ●

Please download the CAD file from TOYO's website：www.toyorobot.com

單位 Unit : mm

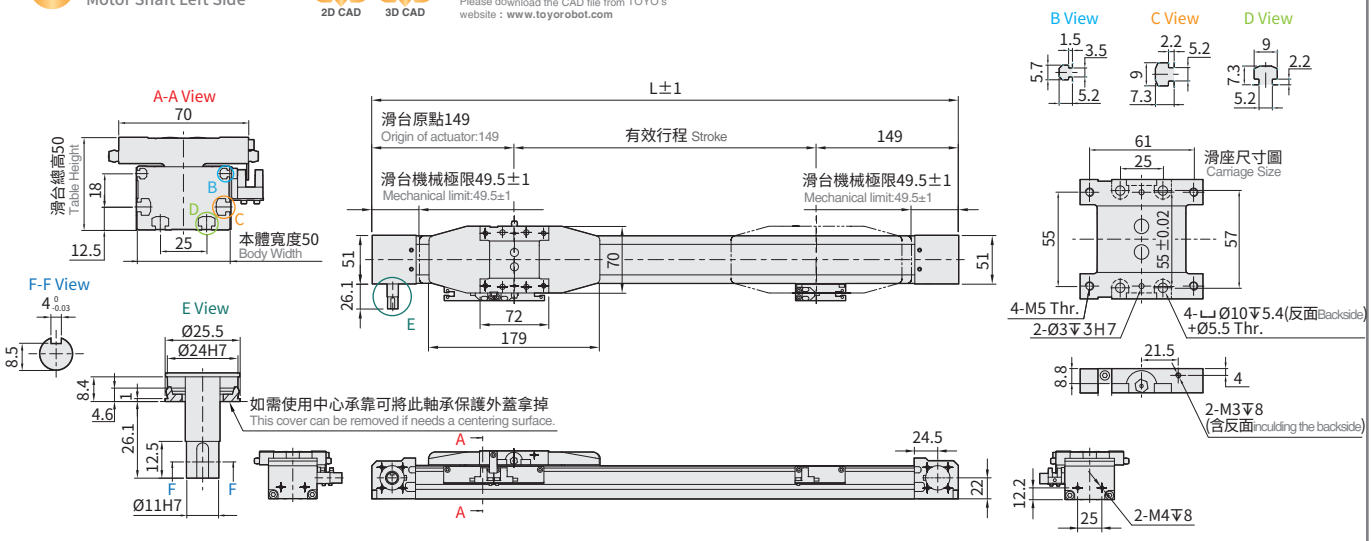

有效行程 Stroke	300	400	500	600	700	800	900	1000	1100	1200	1300	1400	1500	1600	1700	1800	1900	2000
極限行程 Limit stroke(±1)	310	410	510	610	710	810	910	1010	1110	1210	1310	1410	1510	1610	1710	1810	1910	2010
L	598	698	798	898	998	1098	1198	1298	1398	1498	1598	1698	1798	1898	1998	2098	2198	2298
KG	1.76	1.94	2.12	2.3	2.48	2.66	2.84	3.02	3.2	3.38	3.56	3.76	3.92	4.1	4.28	4.46	4.64	4.82
線速度 Linear Speed mm/s / 導程 Lead	-																	

有效行程 Stroke	2100	2200	2300	2400	2500	2600	2700	2800	2900	3000	3100	3200	3300	3400	3500	3600	3700
極限行程 Limit stroke(±1)	2110	2210	2310	2410	2510	2610	2710	2810	2910	3010	3110	3210	3310	3410	3510	3610	3710
L	2398	2498	2598	2698	2798	2898	2998	3098	3198	3298	3398	3498	3598	3698	3798	3898	3998
KG	5	5.18	5.36	5.54	5.72	5.9	6.08	6.26	6.44	6.61	6.79	6.97	7.15	7.33	7.51	7.69	7.87
線速度 Linear Speed mm/s / 導程 Lead	-																

※ 由於版面限制，無法列出所有行程資訊，總長 L= 行程 +298; 極限行程為有效行程 +10。

Due to the limitation of the layout, it's not able to list out full information of the stroke. Total Length of L = Stroke+298 and the stroke limit is +10 of the stroke range.

RR 出軸心右折

Motor Shaft Right Side

2D CAD 3D CAD

● CAD圖面可至www.toyorobot.com下載 ●

Please download the CAD file from TOYO's website：www.toyorobot.com

單位 Unit : mm

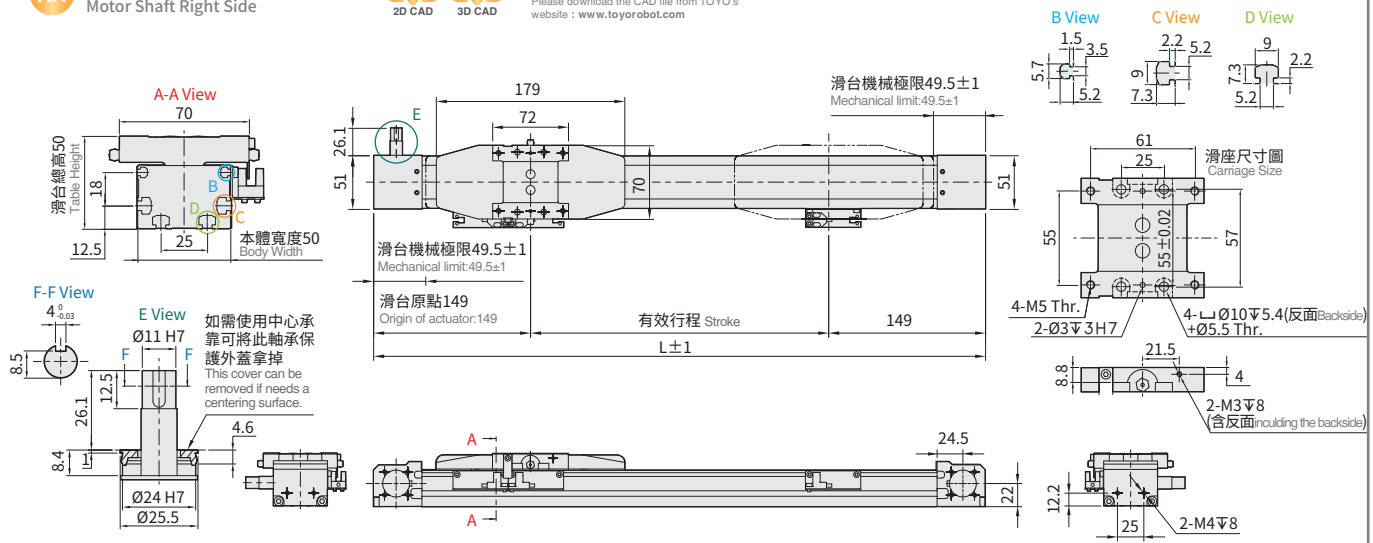

有效行程 Stroke	300	400	500	600	700	800	900	1000	1100	1200	1300	1400	1500	1600	1700	1800	1900	2000
極限行程 Limit stroke(±1)	310	410	510	610	710	810	910	1010	1110	1210	1310	1410	1510	1610	1710	1810	1910	2010
L	598	698	798	898	998	1098	1198	1298	1398	1498	1598	1698	1798	1898	1998	2098	2198	2298
KG	1.76	1.94	2.12	2.3	2.48	2.66	2.84	3.02	3.2	3.38	3.56	3.76	3.92	4.1	4.28	4.46	4.64	4.82
線速度 Linear Speed mm/s / 導程 Lead	-																	

有效行程 Stroke	2100	2200	2300	2400	2500	2600	2700	2800	2900	3000	3100	3200	3300	3400	3500	3600	3700
極限行程 Limit stroke(±1)	2110	2210	2310	2410	2510	2610	2710	2810	2910	3010	3110	3210	3310	3410	3510	3610	3710
L	2398	2498	2598	2698	2798	2898	2998	3098	3198	3298	3398	3498	3598	3698	3798	3898	3998
KG	5	5.18	5.36	5.54	5.72	5.9	6.08	6.26	6.44	6.61	6.79	6.97	7.15	7.33	7.51	7.69	7.87
線速度 Linear Speed mm/s / 導程 Lead	-																

※ 由於版面限制，無法列出所有行程資訊，總長 L= 行程 +298; 極限行程為有效行程 +10。

Due to the limitation of the layout, it's not able to list out full information of the stroke. Total Length of L = Stroke+298 and the stroke limit is +10 of the stroke range.

00: 馬達直接驅動（無減速機＆減速機構）

Motor direct drive(Without Reducer & Gear Box)

LT 馬達直結左折 Motor Left side

LTS 馬達直結左折 + 同動軸心 Motor Left Side With Synchronous axis

2D CAD 3D CAD

● CAD圖面可至www.toyorobot.com下載 ●

Please download the CAD file from TOYO's website : www.toyorobot.com

單位 Unit : mm

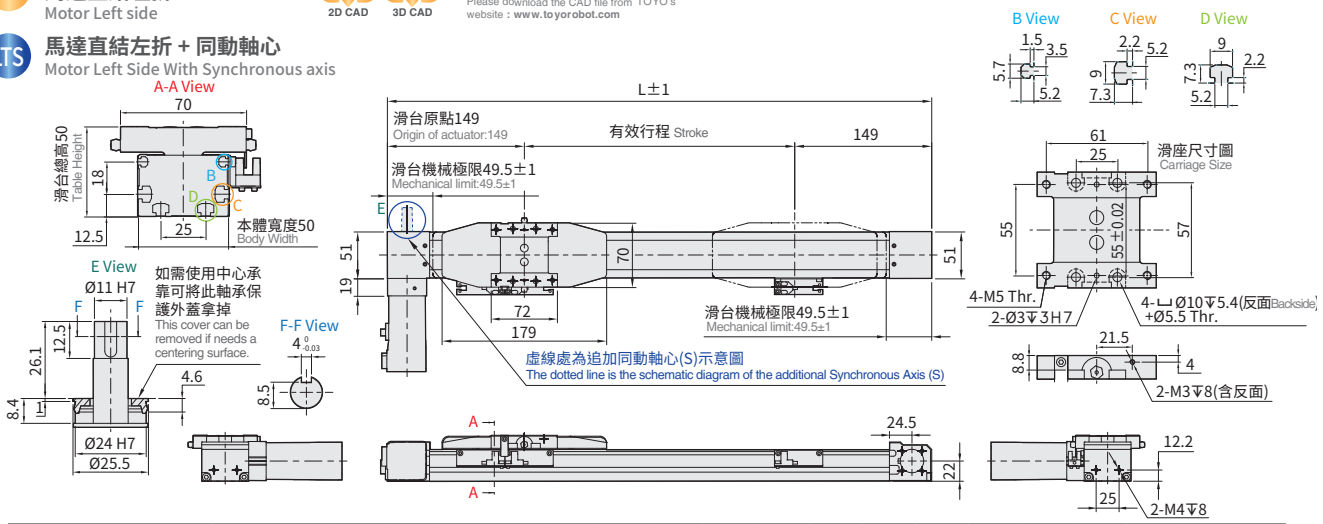

有效行程 Stroke		300	400	500	600	700	800	900	1000	1100	1200	1300	1400	1500	1600	1700	1800	1900	2000
極限行程 Limit stroke(±1)		310	410	510	610	710	810	910	1010	1110	1210	1310	1410	1510	1610	1710	1810	1910	2010
L		598	698	798	898	998	1098	1198	1298	1398	1498	1598	1698	1798	1898	1998	2098	2198	2298
KG		1.85	2.03	2.21	2.37	2.57	2.75	2.93	3.11	3.29	3.47	3.65	3.83	4.01	4.19	4.37	4.55	4.73	4.91
線速度 Linear Speed mm/s	導程 Lead 60	3500																	

有效行程 Stroke		2100	2200	2300	2400	2500	2600	2700	2800	2900	3000	3100	3200	3300	3400	3500	3600	3700
極限行程 Limit stroke(±1)		2110	2210	2310	2410	2510	2610	2710	2810	2910	3010	3110	3210	3310	3410	3510	3610	3710
L		2398	2498	2598	2698	2798	2898	2998	3098	3198	3298	3398	3498	3598	3698	3798	3898	3998
KG		5.09	5.27	5.45	5.63	5.81	5.99	6.16	6.34	6.52	6.7	6.88	7.06	7.24	7.42	7.6	7.78	7.96
線速度 Linear Speed mm/s	導程 Lead 60	3500																

※ 由於版面限制，無法列出所有行程資訊，總長 L= 行程 +298 ; 極限行程為有效行程 +10。

Due to the limitation of the layout, it's not able to list out full information of the stroke. Total Length of L = Stroke+298 and the stroke limit is +10 of the stroke range.

※ 馬達安裝後可能低於本體，由於各廠牌的馬達外框尺寸有異，建議底部需多珠留 3~5mm 空間，防止干涉產生。

When motor is installed, it maybe lower than the body. Because the size of the motor frame of each brand is diferent, it's recommended to reserve 3~5mm more space at the bottom to prevent interference.

RT 馬達直結右折 Motor Right side

RTS 馬達直結右折 + 同動軸心 Motor Right Side With Synchronous axis

2D CAD 3D CAD

● CAD圖面可至www.toyorobot.com下載 ●

Please download the CAD file from TOYO's website : www.toyorobot.com

單位 Unit : mm

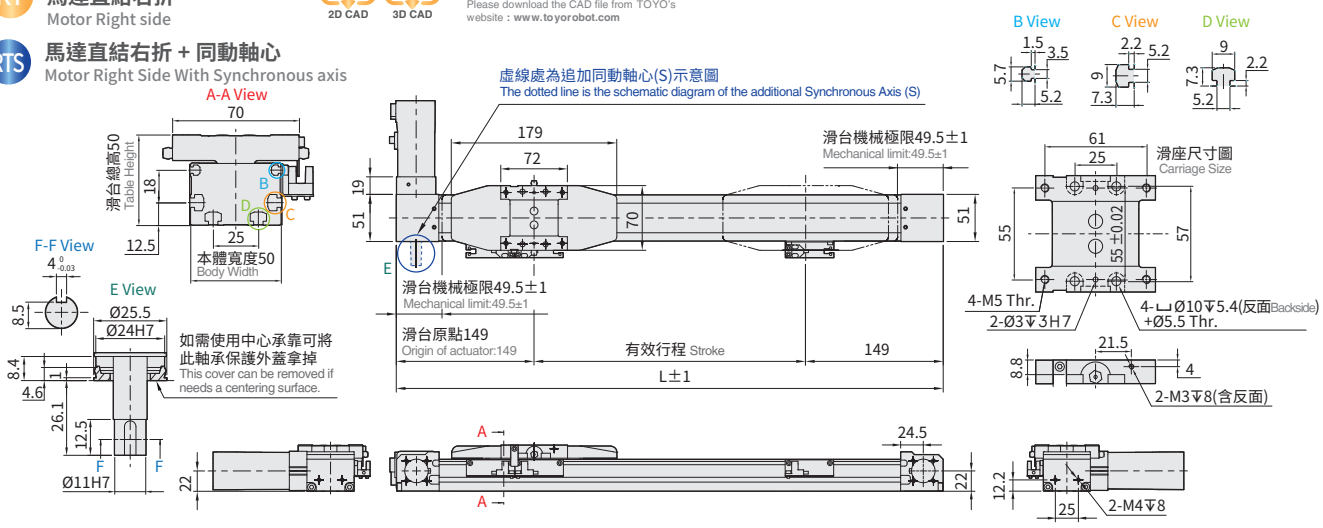

有效行程 Stroke		300	400	500	600	700	800	900	1000	1100	1200	1300	1400	1500	1600	1700	1800	1900	2000
極限行程 Limit stroke(±1)		310	410	510	610	710	810	910	1010	1110	1210	1310	1410	1510	1610	1710	1810	1910	2010
L		598	698	798	898	998	1098	1198	1298	1398	1498	1598	1698	1798	1898	1998	2098	2198	2298
KG		1.85	2.03	2.21	2.37	2.57	2.75	2.93	3.11	3.29	3.47	3.65	3.83	4.01	4.19	4.37	4.55	4.73	4.91
線速度 Linear Speed mm/s	導程 Lead 60	3500																	

有效行程 Stroke		2100	2200	2300	2400	2500	2600	2700	2800	2900	3000	3100	3200	3300	3400	3500	3600	3700
極限行程 Limit stroke(±1)		2110	2210	2310	2410	2510	2610	2710	2810	2910	3010	3110	3210	3310	3410	3510	3610	3710
L		2398	2498	2598	2698	2798	2898	2998	3098	3198	3298	3398	3498	3598	3698	3798	3898	3998
KG		5.09	5.27	5.45	5.63	5.81	5.99	6.16	6.34	6.52	6.7	6.88	7.06	7.24	7.42	7.6	7.78	7.96
線速度 Linear Speed mm/s	導程 Lead 60	3500																

※ 由於版面限制，無法列出所有行程資訊，總長 L= 行程 +298 ; 極限行程為有效行程 +10。

Due to the limitation of the layout, it's not able to list out full information of the stroke. Total Length of L = Stroke+298 and the stroke limit is +10 of the stroke range.

※ 馬達安裝後可能低於本體，由於各廠牌的馬達外框尺寸有異，建議底部需多珠留 3~5mm 空間，防止干涉產生。

When motor is installed, it maybe lower than the body. Because the size of the motor frame of each brand is diferent, it's recommended to reserve 3~5mm more space at the bottom to prevent interference.

免費服務專線：大陸 China 400-875-0009 台灣 Taiwan 0800-800-893

Memo

MG65 單軸 /1-axis

▶ 軌道內嵌 Integrated Linear Bearing

▶ 皮帶驅動 Belt Drive

最大行程 Maximum Stroke	最高速度 Maximum Speed	馬達容量 Motor Output	皮帶寬度 Belt Width
3700mm	3500mm/s	400W	20 mm

* 依減速比不同而異
*Differ from different gear ratio.

型號表示方式 Ordering Method

MG65 - 2000 - LUS - M40B - C4N5 - 02 - [參照右頁 Refer to the right page.] - A001

本體型號 Model

選配 Options

特注式樣 Customization Order No.

行程 Stroke

300-3700mm
50間隔 50 mm Pitch

同動軸心 Synchronous axis

S *4	有同動軸心 With Synchronous axis

*4 若無則不表示。
*4 If there is no, it will not be indicated.
*馬達方向LL&RR不適用
*Motor direction LL&RR is not available.

馬達廠牌 Motor Brand

M	三菱 Mitsubishi	10	-	B*1
P	松下 Panasonic	20	-	
Y	安川 Yaskawa	40	400W	
T	台達 Delta	75	-	

*1若無煞車則不表示。*1 If No Brake,No Description.

輸出方式&線長 Output type & Cable length

N5	NPN+5米線 NPN+5M Cable
P2	PNP+2米線 PNP+2M Cable
P5	PNP+5米線 PNP+5M Cable
-	NPN+2米線 NPN+2M Cable

馬達位置 *2 Motor Position

有動力 With Gearbox			
L	馬達左折 Motor Left Side	R	馬達右折 Motor Right Side
LU	馬達左上折 Motor Left Upper Side	RU	馬達右上折 Motor Right Upper Side
LD	馬達左下折 Motor Left Lower Side	RD	馬達右下折 Motor Right Lower Side
LT	馬達直結左折 Reducer With Motor Left Side	RT	馬達直結右折 Reducer With Motor Right Side
無動力 Without Gearbox			
LL	馬達出軸心左折 Motor Shaft Left Side	RR	馬達出軸心右折 Motor Shaft Right Side

*2依減速型式不同，對應的馬達位置有限制。
*2 Depending on the drive mode,the corresponding motor position is limited.

原點感應器 Home Sensor

外掛型 Out Side	
C	馬達側 Motor Side
D	反馬達側 Opposite Motor Side
無 SENSOR No Sensor	
E	無 SENSOR No Sensor

端點極限感應器 Limit Sensor

外掛型 Out Side			
3	1只 1 Pc	7	4只 4 Pcs
4	2只 2 Pcs	8	5只 5 Pcs
6	3只 3 Pcs	9	6只 6 Pcs
無 SENSOR No Sensor			
5	無 SENSOR No Sensor		

*感應器由客戶自行安裝,圖面最多示意為3只
*The sensors are installed by customers themselves, and the diagram shows a maximum of 3 sensors.

搭配減速型式 *2 Gear Box Type

02	搭配2比減速機構 With 2:1 Pulley Reduction 適用L/LU/LD/R/RU/RD Suitable for L/LU/LD/R/RU/RD
03	搭配3比減速機3 With 3:1 Gearbox 適用L/LU/LD/LT/R/RU/RD/RT Suitable for L/LU/LD/LT/R/RU/RD/RT
N	無動力輔助軸 None powered support 適用LL/RR Suitable for LL/RR
00	馬達直接驅動，無減速機(構) Motor direct drive, without reducer(Gearbox) 適用LT/RT Suitable for LT/RT

*3減速機由TOYO提供，若需使用特殊減速機需提出特注處理
*3 The gearbox is provided by TOYO, other than toyo gearbox nrequired customization.

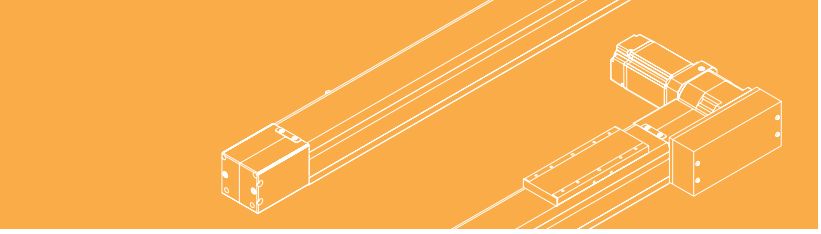

免費服務專線 Toll-Free Number：大陸 China 400-875-0009 台灣 Taiwan 0800-800-893

基本仕樣 Specification

規格	減速型式代碼 Reduce Model code		02		03		00
	減速型式 Drive Deceleration		減速機構 Pulley Reduction		減速機 Gearbox		馬達直驅 Motor Direct Drive
	減速比 Reduce Ratio		2:1		3:1		1:1
	馬達最高轉速 Motor max. speed (rpm)		3600	3000	3600	3000	2333
	最高速度 Maximum Speed (mm/s) ※2		2700	2250	1800	1500	3500
	最大可搬重量 Maximum Payload	水平使用 Horizontal (KG)※3	20	24	50	50	8
		垂直使用 Vertical (KG)※1	10	10	14	14	4
	位置重複精度 Repeatability (mm)		±0.04				±0.08
	定格推力 Rated Thrust (N)		154		231		68
部品	標準行程 Stroke Pitch (mm)		300-3700mm / 50 間隔 50 mm Pitch				
	AC 伺服馬達容量 AC Servo Motor Output (W)		400				
	皮帶寬度 Belt width (mm)		20				
	原點感應器 Home Sensor	外掛 Outside	T64N2 (NPN+2 米線) (NPN+2M Cable)				

※1 垂直使用時，如果皮帶斷裂，負載可能會掉落。 請小心。
When using it vertically, if the belt breaks, the load may fall down. Please be careful.
※2 滑台未安裝減速器時，導程為 90。
The lead is 90 when the reducer is not installed on the actuator.
※3 壁掛最大荷重為 2kg 。 The maximum payload for wall mount is 2kg.

速度 - 荷重曲線圖 Acceleration-Payload Relationship

水平使用 Horizontal

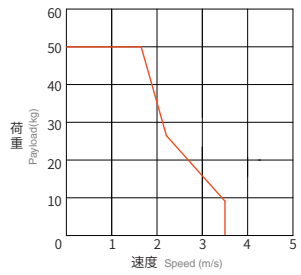

垂直使用 Vertical

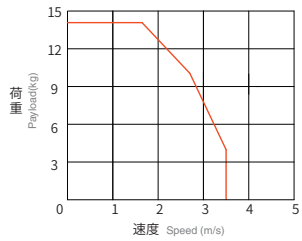

滑台固定螺帽數量 Numbers of Fixing Screws

各行程 M5 後裝螺帽數量 M5 nuts Qty.(by stroke)									
有效行程 Stroke	300~450	500~650	700~850	900~1050	1100~1250	1300~1450	1500~1650	1700~1850	1900~2050
數量 Quantity	8	10	12	14	16	18	20	22	24
有效行程 Stroke	2100~2250	2300~2450	2500~2650	2700~2850	2900~3050	3100~3250	3300~3450	3500~3650	3700
數量 Quantity	26	28	30	32	34	36	38	40	42

※ 滑台標準固定方式為下鎖式，使用 M5 後裝螺絲固定。
Standard mounting method is fix from the bottom, using the M5 bolt and nut.

安裝示意圖 & 安裝尺寸 Installation Reference

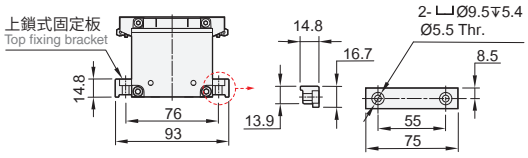

※ 上鎖式固定板非標準品，若有需求請另外追加選購。Top fixing plate is optional.

容許負載力距表 Allowable Overhang Moment

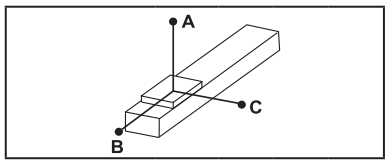

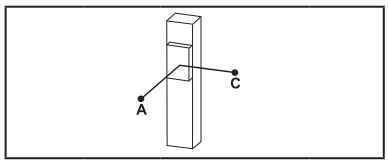

(單位 Unit : mm)

水平安裝 Horizontal Installation		A	B	C
2:1 減速機構 Pulley Reduction	10KG	1915	610	454
	15KG	1150	463	383
	20KG	670	250	200
3:1 減速機 Gearbox	30KG	700	190	170
	40KG	435	100	90
	50KG	116	16	15
1:1 馬達直驅 Motor direct drive	5KG	1000	200	180
	6KG	700	130	100
	8KG	116	16	15

(單位 Unit : mm)

垂直安裝 Wall Installation		A	C
2:1 減速機構 Pulley Reduction	5KG	900	900
	8KG	423	423
	10KG	138	138
3:1 減速機 Gearbox	5KG	250	250
	10KG	150	150
	14KG	50	50
1:1 馬達直驅 Motor direct drive	1KG	180	180
	2KG	100	100
	4KG	50	50

靜額定扭矩 Static Loading Moment

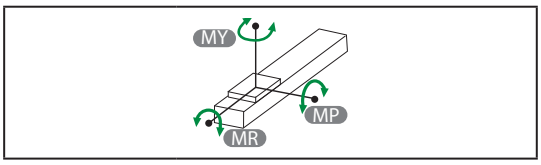

(單位 Unit : N.m)

MY	540
MP	540
MR	599

* 力矩表所表示的數據，代表荷重的重心位置於單一方向容許懸出的長度。
The data represented by the moment table is the center of gravity of the load.
The length of the overhang is allowed in a single direction.
* 符合型錄規範的正常使用下，保證壽命為 10000 公里。
Operation life is 10,000km when the product is using under the specified conditions.
* 倒吊使用無法套用標準規範，如有需求請洽詢我司業務。
Data information is not for ceiling-mount inverse use.
* 壽命及力矩是以馬達加減速設定 0.4 秒計算。
The life and torque are calculated by setting the motor acceleration and deceleration for 0.4 seconds.

選配 Options

EB – MM – GC

EB

外觀黑色處理 Outer layer is treated with black oxide			
代號 Code	說明 Instructions		需參照 Refer to
	顏色 Color	範圍 Range	
EB	黑色 Black	本體 Main Body	P.052
	原色 Original color	不銹鋼板材 Stainless steel plate 螺絲 Screw 鋼帶 Support rod	

MM

指定馬達出線方向 Selectable Cable Leading Direction		
代號 Code	說明 Instructions	需參照 Refer to
MW	朝上 Upper side	P.052 ~ P.053
MM	朝下 Bottom side	
ML	朝左 Left side	
MR	朝右 Right side	

GC

減速機由客戶提供 Gear Box provided by customer		
代號 Code	說明 Instructions	需參照 Refer to
GC	客供減速機尺寸需與標準固定尺寸相同 The size of the customer-supplied gearbox must be the same as the standard fixed size as page 683.	P.054

02: 搭配二比減速機構
2:1 Pulley Reduction

L 馬達左折 Motor Left Side

LS 馬達左折 + 同動軸心 Motor Left Side With Synchronous axis

2D CAD 3D CAD

● CAD圖面可至www.toyorobot.com下載 ●
Please download the CAD file from TOYO's website : www.toyorobot.com

單位 Unit : mm

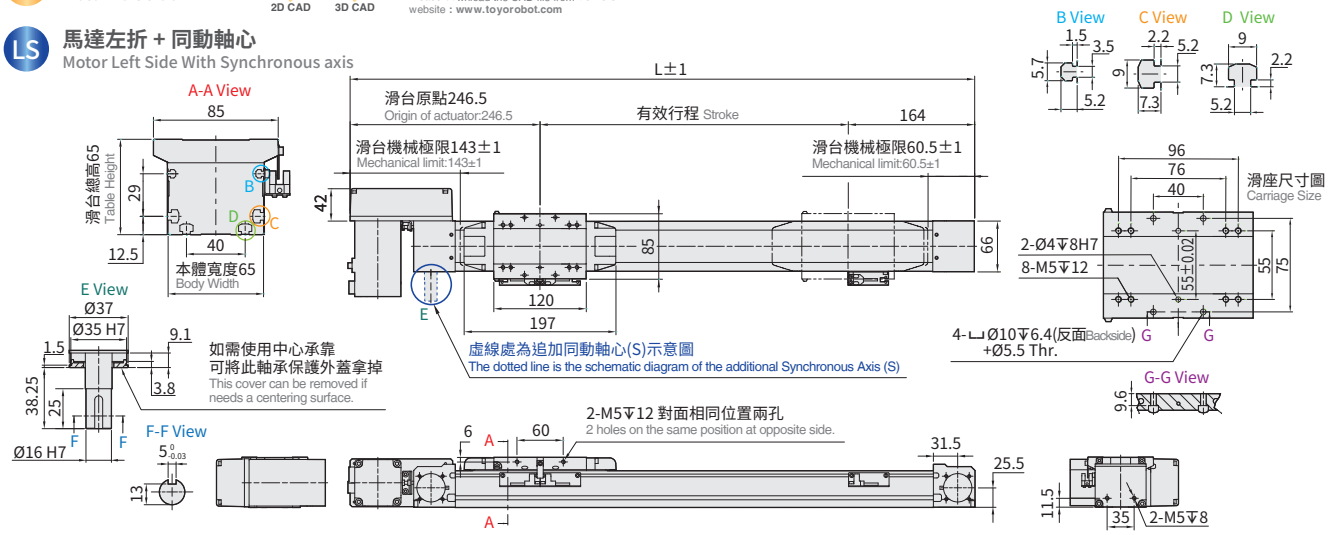

有效行程 Stroke	300	400	500	600	700	800	900	1000	1100	1200	1300	1400	1500	1600	1700	1800	1900	2000
極限行程 Limit stroke(±1)	310	410	510	610	710	810	910	1010	1110	1210	1310	1410	1510	1610	1710	1810	1910	2010
L	710.5	810.5	910.5	1010.5	1110.5	1210.5	1310.5	1410.5	1510.5	1610.5	1710.5	1810.5	1910.5	2010.5	2110.5	2210.5	2310.5	2410.5
KG	3.44	3.76	4.09	4.42	4.74	5.07	5.39	5.72	6.05	6.37	6.7	7.02	7.35	7.68	8	8.33	8.65	8.98
線速度 Linear Speed mm/s 導程 Lead 45	2700																	

有效行程 Stroke	2100	2200	2300	2400	2500	2600	2700	2800	2900	3000	3100	3200	3300	3400	3500	3600	3700
極限行程 Limit stroke(±1)	2110	2210	2310	2410	2510	2610	2710	2810	2910	3010	3110	3210	3310	3410	3510	3610	3710
L	2510.5	2610.5	2710.5	2810.5	2910.5	3010.5	3110.5	3210.5	3310.5	3410.5	3510.5	3610.5	3710.5	3810.5	3910.5	4010.5	4110.5
KG	9.31	9.63	9.96	10.28	10.61	10.94	11.26	11.59	11.91	12.24	12.57	12.89	13.22	13.54	13.87	14.2	14.52
線速度 Linear Speed mm/s 導程 Lead 45	2700																

※ 由於版面限制，無法列出所有行程資訊，總長 L= 行程 +410.5; 極限行程為有效行程 +10。
Due to the limitation of the layout, it's not able to list out full information of the stroke. Total Length of L = Stroke+410.5 and the stroke limit is +10 of the stroke range.

R 馬達右折 Motor Right Side

RS 馬達右折 + 同動軸心 Motor Right Side With Synchronous axis

2D CAD 3D CAD

● CAD圖面可至www.toyorobot.com下載 ●
Please download the CAD file from TOYO's website : www.toyorobot.com

單位 Unit : mm

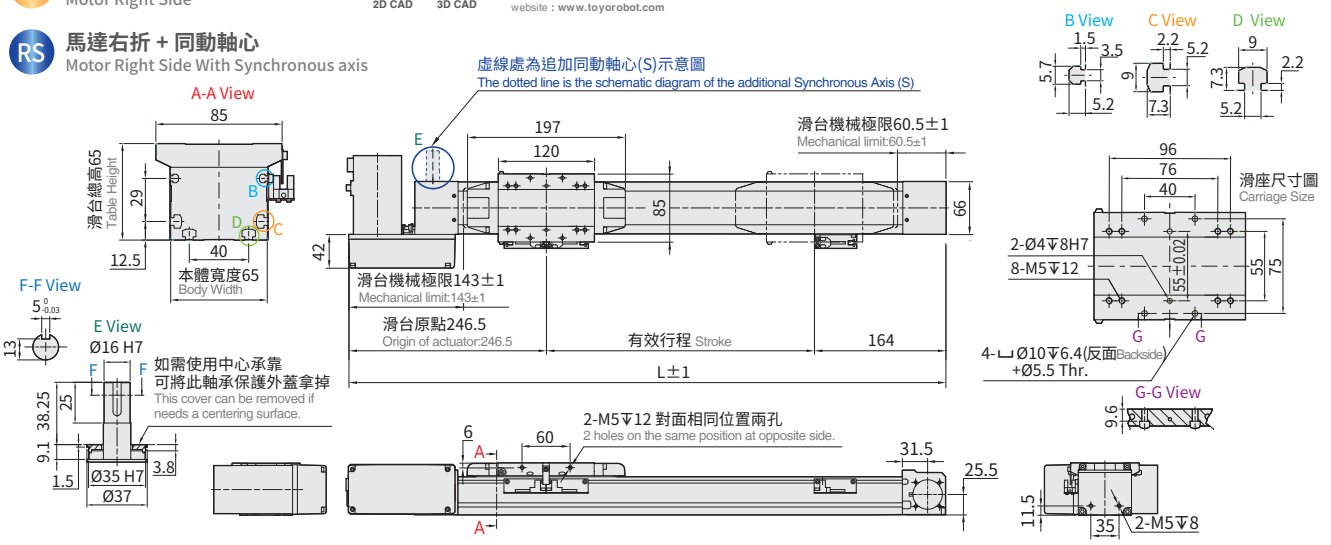

有效行程 Stroke	300	400	500	600	700	800	900	1000	1100	1200	1300	1400	1500	1600	1700	1800	1900	2000
極限行程 Limit stroke(±1)	310	410	510	610	710	810	910	1010	1110	1210	1310	1410	1510	1610	1710	1810	1910	2010
L	710.5	810.5	910.5	1010.5	1110.5	1210.5	1310.5	1410.5	1510.5	1610.5	1710.5	1810.5	1910.5	2010.5	2110.5	2210.5	2310.5	2410.5
KG	3.44	3.76	4.09	4.42	4.74	5.07	5.39	5.72	6.05	6.37	6.7	7.02	7.35	7.68	8	8.33	8.65	8.98
線速度 Linear Speed mm/s 導程 Lead 45	2700																	

有效行程 Stroke	2100	2200	2300	2400	2500	2600	2700	2800	2900	3000	3100	3200	3300	3400	3500	3600	3700
極限行程 Limit stroke(±1)	2110	2210	2310	2410	2510	2610	2710	2810	2910	3010	3110	3210	3310	3410	3510	3610	3710
L	2510.5	2610.5	2710.5	2810.5	2910.5	3010.5	3110.5	3210.5	3310.5	3410.5	3510.5	3610.5	3710.5	3810.5	3910.5	4010.5	4110.5
KG	9.31	9.63	9.96	10.28	10.61	10.94	11.26	11.59	11.91	12.24	12.57	12.89	13.22	13.54	13.87	14.2	14.52
線速度 Linear Speed mm/s 導程 Lead 45	2700																

※ 由於版面限制，無法列出所有行程資訊，總長 L= 行程 +410.5; 極限行程為有效行程 +10。
Due to the limitation of the layout, it's not able to list out full information of the stroke. Total Length of L = Stroke+410.5 and the stroke limit is +10 of the stroke range.

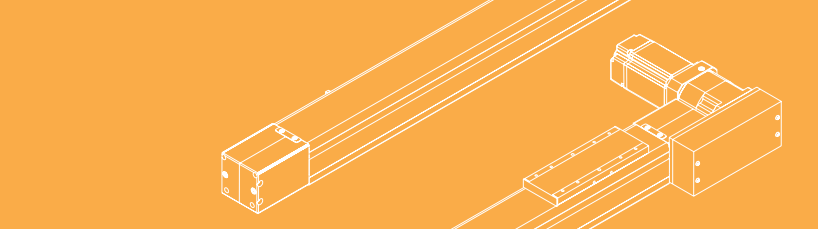

免費服務專線 Toll-Free Number：大陸 China 400-875-0009 台灣 Taiwan 0800-800-893

02: 搭配二比減速機構

2:1 Gear ratio

LU 馬達左上折
Motor Left Upper Side

LUS 馬達左上折 + 同動軸心
Motor Left Upper Side With Synchronous axis

2D CAD 3D CAD

● CAD圖面可至www.toyorobot.com下載 ●
Please download the CAD file from TOYO's website：www.toyorobot.com

單位 Unit : mm

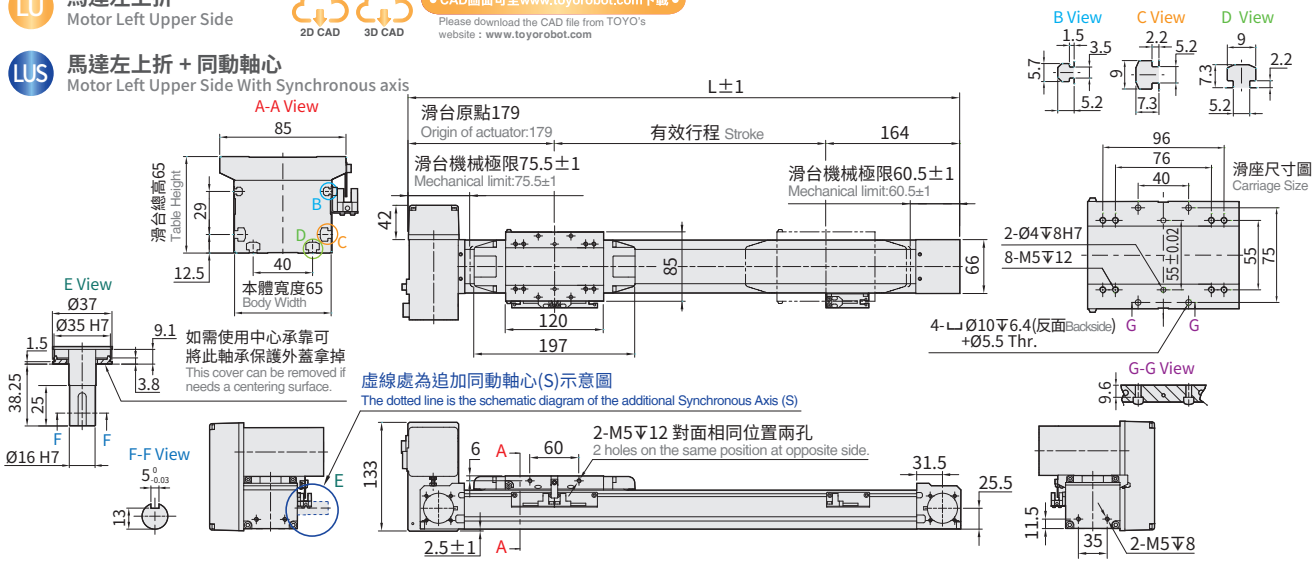

有效行程 Stroke	300	400	500	600	700	800	900	1000	1100	1200	1300	1400	1500	1600	1700	1800	1900	2000
極限行程 Limit stroke(±1)	310	410	510	610	710	810	910	1010	1110	1210	1310	1410	1510	1610	1710	1810	1910	2010
L	643	743	843	943	1043	1143	1243	1343	1443	1543	1643	1743	1843	1943	2043	2143	2243	2343
KG	3.44	3.76	4.09	4.42	4.74	5.07	5.39	5.72	6.05	6.37	6.7	7.02	7.35	7.68	8	8.33	8.65	8.98
線速度 Linear Speed mm/s 導程 Lead 45	2700																	

有效行程 Stroke	2100	2200	2300	2400	2500	2600	2700	2800	2900	3000	3100	3200	3300	3400	3500	3600	3700
極限行程 Limit stroke(±1)	2110	2210	2310	2410	2510	2610	2710	2810	2910	3010	3110	3210	3310	3410	3510	3610	3710
L	2443	2543	2643	2743	2843	2943	3043	3143	3243	3343	3443	3543	3643	3743	3843	3943	4043
KG	9.31	9.63	9.96	10.28	10.61	10.94	11.26	11.59	11.91	12.24	12.57	12.89	13.22	13.54	13.87	14.2	14.52
線速度 Linear Speed mm/s 導程 Lead 45	2700																

※ 由於版面限制，無法列出所有行程資訊，總長 L= 行程 +343; 極限行程為有效行程 +10。
Due to the limitation of the layout, it's not able to list out full information of the stroke. Total Length of L = Stroke+343 and the stroke limit is +10 of the stroke range.

RU 馬達右上折
Motor Right Upper Side

RUS 馬達右上折 + 同動軸心
Motor Right Upper Side With Synchronous axis

2D CAD 3D CAD

● CAD圖面可至www.toyorobot.com下載 ●
Please download the CAD file from TOYO's website：www.toyorobot.com

單位 Unit : mm

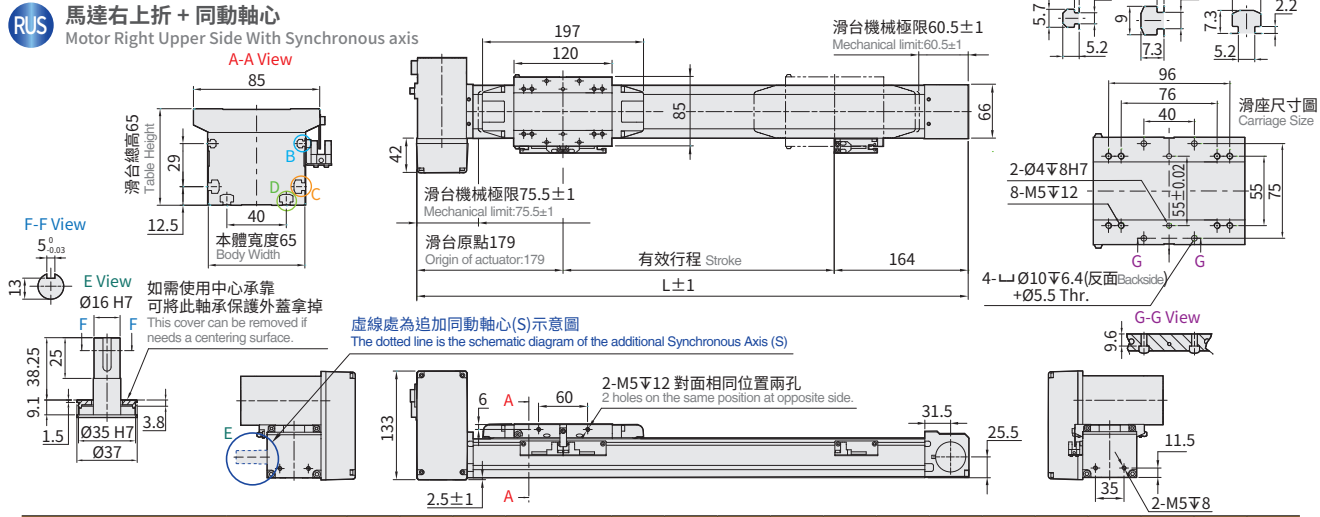

有效行程 Stroke	300	400	500	600	700	800	900	1000	1100	1200	1300	1400	1500	1600	1700	1800	1900	2000
極限行程 Limit stroke(±1)	310	410	510	610	710	810	910	1010	1110	1210	1310	1410	1510	1610	1710	1810	1910	2010
L	643	743	843	943	1043	1143	1243	1343	1443	1543	1643	1743	1843	1943	2043	2143	2243	2343
KG	3.44	3.76	4.09	4.42	4.74	5.07	5.39	5.72	6.05	6.37	6.7	7.02	7.35	7.68	8	8.33	8.65	8.98
線速度 Linear Speed mm/s 導程 Lead 45	2700																	

有效行程 Stroke	2100	2200	2300	2400	2500	2600	2700	2800	2900	3000	3100	3200	3300	3400	3500	3600	3700
極限行程 Limit stroke(±1)	2110	2210	2310	2410	2510	2610	2710	2810	2910	3010	3110	3210	3310	3410	3510	3610	3710
L	2443	2543	2643	2743	2843	2943	3043	3143	3243	3343	3443	3543	3643	3743	3843	3943	4043
KG	9.31	9.63	9.96	10.28	10.61	10.94	11.26	11.59	11.91	12.24	12.57	12.89	13.22	13.54	13.87	14.2	14.52
線速度 Linear Speed mm/s 導程 Lead 45	2700																

※ 由於版面限制，無法列出所有行程資訊，總長 L= 行程 +343; 極限行程為有效行程 +10。
Due to the limitation of the layout, it's not able to list out full information of the stroke. Total Length of L = Stroke+343 and the stroke limit is +10 of the stroke range.

02: 搭配二比減速機構
2:1 Pulley Reduction

LD 馬達左下折
Motor Left Lower Side

LDS 馬達左下折 + 同動軸心
Motor Left Side With Synchronous axis

2D CAD 3D CAD

● CAD圖面可至www.toyorobot.com下載 ●
Please download the CAD file from TOYO's website : www.toyorobot.com

單位 Unit : mm

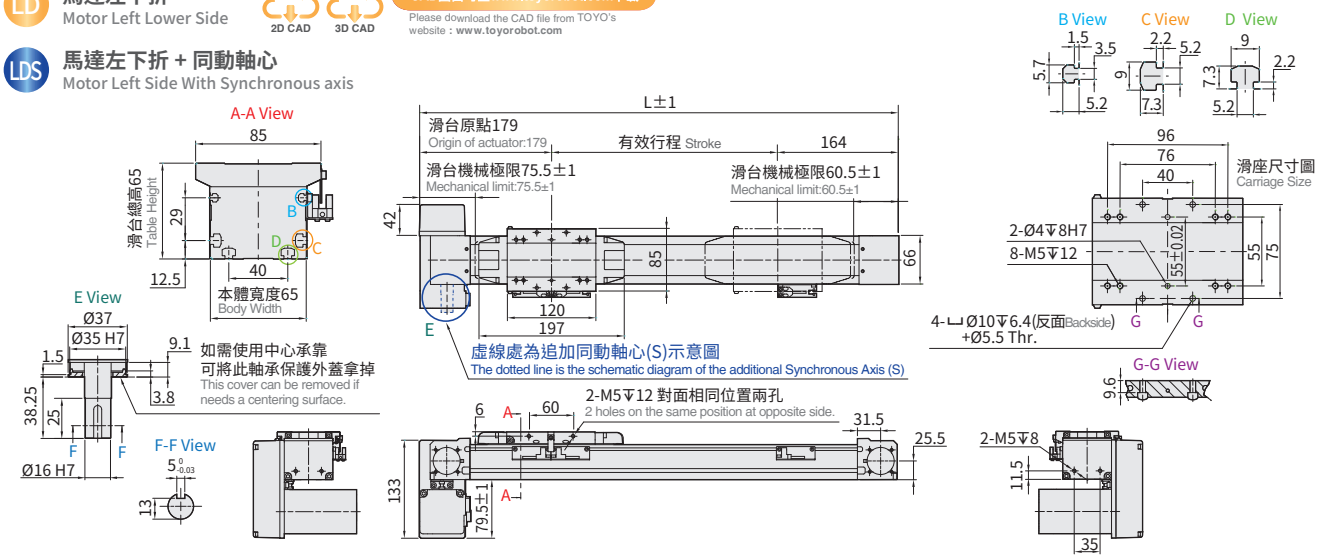

有效行程 Stroke	300	400	500	600	700	800	900	1000	1100	1200	1300	1400	1500	1600	1700	1800	1900	2000
極限行程 Limit stroke(±1)	310	410	510	610	710	810	910	1010	1110	1210	1310	1410	1510	1610	1710	1810	1910	2010
L	643	743	843	943	1043	1143	1243	1343	1443	1543	1643	1743	1843	1943	2043	2143	2243	2343
KG	3.44	3.76	4.09	4.42	4.74	5.07	5.39	5.72	6.05	6.37	6.7	7.02	7.35	7.68	8	8.33	8.65	8.98
線速度 Linear Speed mm/s 導程 Lead 45	2700																	

有效行程 Stroke	2100	2200	2300	2400	2500	2600	2700	2800	2900	3000	3100	3200	3300	3400	3500	3600	3700
極限行程 Limit stroke(±1)	2110	2210	2310	2410	2510	2610	2710	2810	2910	3010	3110	3210	3310	3410	3510	3610	3710
L	2443	2543	2643	2743	2843	2943	3043	3143	3243	3343	3443	3543	3643	3743	3843	3943	4043
KG	9.31	9.63	9.96	10.28	10.61	10.94	11.26	11.59	11.91	12.24	12.57	12.89	13.22	13.54	13.87	14.20	14.52
線速度 Linear Speed mm/s 導程 Lead 45	2700																

※ 由於版面限制，無法列出所有行程資訊，總長 L= 行程 +343; 極限行程為有效行程 +10。
Due to the limitation of the layout, it's not able to list out full information of the stroke. Total Length of L = Stroke+343 and the stroke limit is +10 of the stroke range.

RD 馬達右下折
Motor Right Lower Side

RDS 馬達右下折 + 同動軸心
Motor Right Lower Side With Synchronous axis

2D CAD 3D CAD

● CAD圖面可至www.toyorobot.com下載 ●
Please download the CAD file from TOYO's website : www.toyorobot.com

單位 Unit : mm

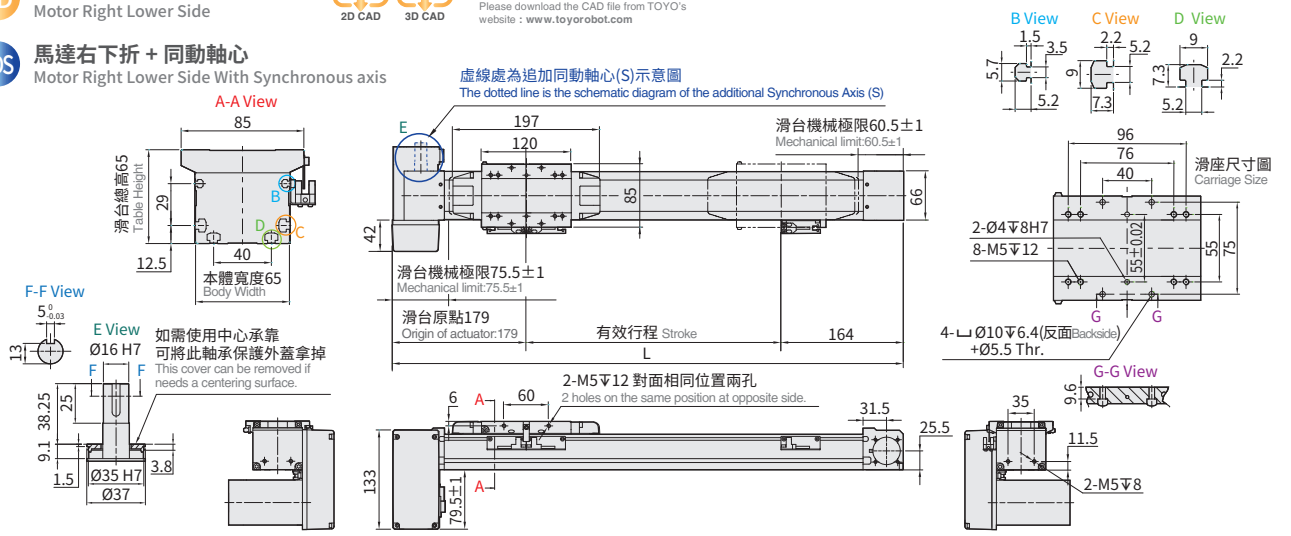

有效行程 Stroke	300	400	500	600	700	800	900	1000	1100	1200	1300	1400	1500	1600	1700	1800	1900	2000
極限行程 Limit stroke(±1)	310	410	510	610	710	810	910	1010	1110	1210	1310	1410	1510	1610	1710	1810	1910	2010
L	643	743	843	943	1043	1143	1243	1343	1443	1543	1643	1743	1843	1943	2043	2143	2243	2343
KG	3.44	3.76	4.09	4.42	4.74	5.07	5.39	5.72	6.05	6.37	6.7	7.02	7.35	7.68	8	8.33	8.65	8.98
線速度 Linear Speed mm/s 導程 Lead 45	2700																	

有效行程 Stroke	2100	2200	2300	2400	2500	2600	2700	2800	2900	3000	3100	3200	3300	3400	3500	3600	3700
極限行程 Limit stroke(±1)	2110	2210	2310	2410	2510	2610	2710	2810	2910	3010	3110	3210	3310	3410	3510	3610	3710
L	2443	2543	2643	2743	2843	2943	3043	3143	3243	3343	3443	3543	3643	3743	3843	3943	4043
KG	9.31	9.63	9.96	10.28	10.61	10.94	11.26	11.59	11.91	12.24	12.57	12.89	13.22	13.54	13.87	14.20	14.52
線速度 Linear Speed mm/s 導程 Lead 45	2700																

※ 由於版面限制，無法列出所有行程資訊，總長 L= 行程 +343; 極限行程為有效行程 +10。
Due to the limitation of the layout, it's not able to list out full information of the stroke. Total Length of L = Stroke+343 and the stroke limit is +10 of the stroke range.

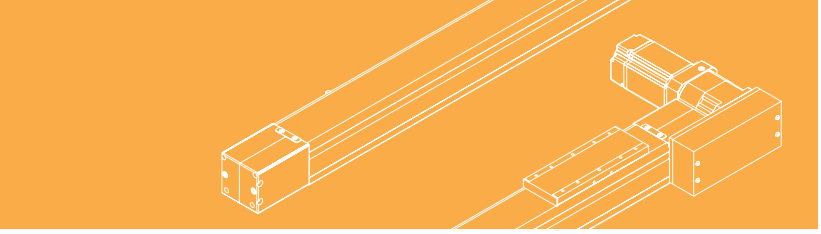

免費服務專線：大陸 China 400-875-0009 台灣 Taiwan 0800-800-893

03: 搭配三比減速機

3:1 Gearbox

L 馬達左折 Motor Left Side

LS 馬達左折 + 同動軸心 Motor Left Side With Synchronous axis

2D CAD 3D CAD

● CAD圖面可至www.toyorobot.com下載 ●

Please download the CAD file from TOYO's website : www.toyorobot.com

單位 Unit : mm

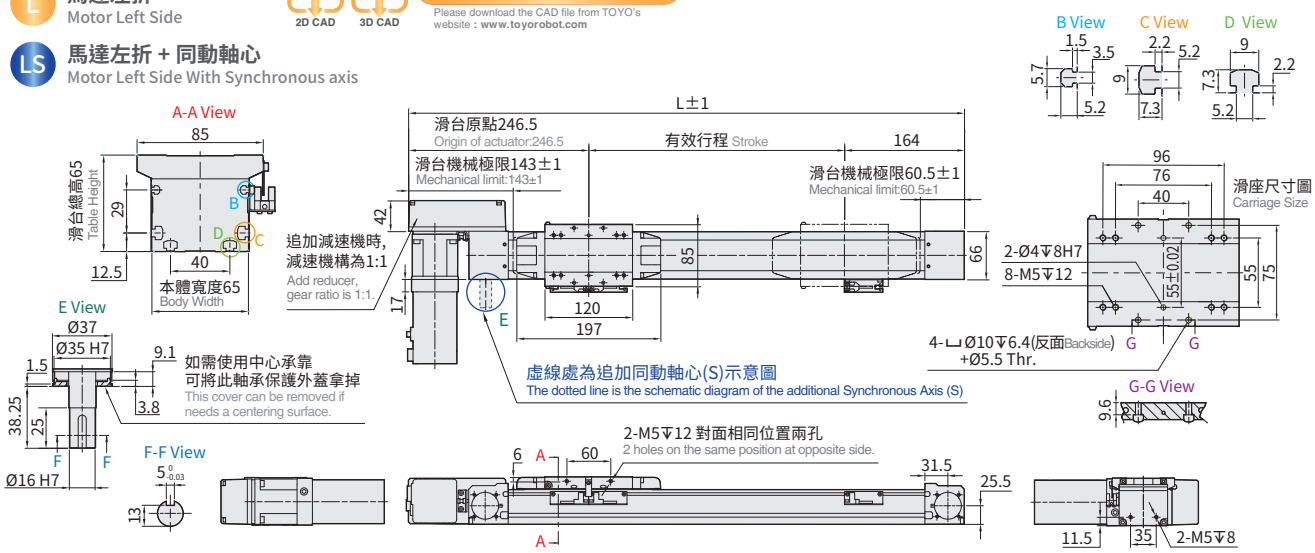

有效行程 Stroke	300	400	500	600	700	800	900	1000	1100	1200	1300	1400	1500	1600	1700	1800	1900	2000
極限行程 Limit stroke(±1)	310	410	510	610	710	810	910	1010	1110	1210	1310	1410	1510	1610	1710	1810	1910	2010
L	710.5	810.5	910.5	1010.5	1110.5	1210.5	1310.5	1410.5	1510.5	1610.5	1710.5	1810.5	1910.5	2010.5	2110.5	2210.5	2310.5	2410.5
KG	5.24	5.56	5.89	6.22	6.54	6.87	7.19	7.52	7.85	8.17	8.5	8.82	9.15	9.48	9.8	10.13	10.45	10.78
線速度 Linear Speed mm/s 導程 Lead 30	1800																	

有效行程 Stroke	2100	2200	2300	2400	2500	2600	2700	2800	2900	3000	3100	3200	3300	3400	3500	3600	3700
極限行程 Limit stroke(±1)	2110	2210	2310	2410	2510	2610	2710	2810	2910	3010	3110	3210	3310	3410	3510	3610	3710
L	2510.5	2610.5	2710.5	2810.5	2910.5	3010.5	3110.5	3210.5	3310.5	3410.5	3510.5	3610.5	3710.5	3810.5	3910.5	4010.5	4110.5
KG	11.11	11.43	11.76	12.08	12.41	12.74	13.06	13.39	13.71	14.04	14.37	14.69	15.02	15.34	15.67	16	16.32
線速度 Linear Speed mm/s 導程 Lead 30	1800																

※ 由於版面限制，無法列出所有行程資訊，總長 L= 行程 +410.5; 極限行程為有效行程 +10。

Due to the limitation of the layout, it's not able to list out full information of the stroke. Total Length of L = Stroke+410.5 and the stroke limit is +10 of the stroke range.

R 馬達右折 Motor Right Side

RS 馬達右折 + 同動軸心 Motor Right Side With Synchronous axis

2D CAD 3D CAD

● CAD圖面可至www.toyorobot.com下載 ●

Please download the CAD file from TOYO's website : www.toyorobot.com

單位 Unit : mm

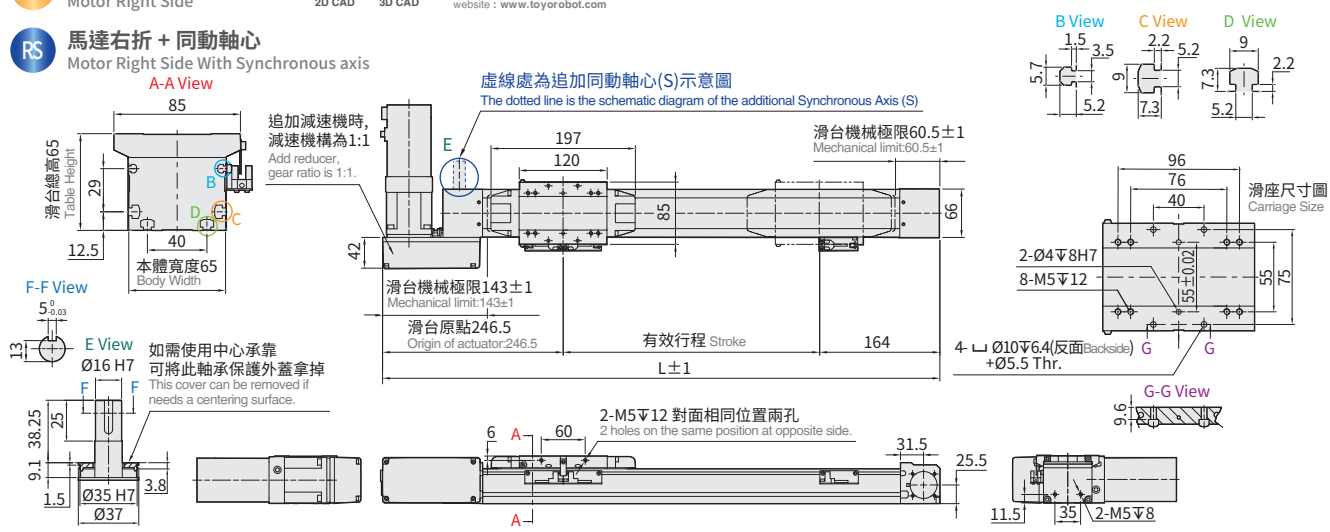

有效行程 Stroke	300	400	500	600	700	800	900	1000	1100	1200	1300	1400	1500	1600	1700	1800	1900	2000
極限行程 Limit stroke(±1)	310	410	510	610	710	810	910	1010	1110	1210	1310	1410	1510	1610	1710	1810	1910	2010
L	710.5	810.5	910.5	1010.5	1110.5	1210.5	1310.5	1410.5	1510.5	1610.5	1710.5	1810.5	1910.5	2010.5	2110.5	2210.5	2310.5	2410.5
KG	5.24	5.56	5.89	6.22	6.54	6.87	7.19	7.52	7.85	8.17	8.5	8.82	9.15	9.48	9.8	10.13	10.45	10.78
線速度 Linear Speed mm/s 導程 Lead 30	1800																	

有效行程 Stroke	2100	2200	2300	2400	2500	2600	2700	2800	2900	3000	3100	3200	3300	3400	3500	3600	3700
極限行程 Limit stroke(±1)	2110	2210	2310	2410	2510	2610	2710	2810	2910	3010	3110	3210	3310	3410	3510	3610	3710
L	2510.5	2610.5	2710.5	2810.5	2910.5	3010.5	3110.5	3210.5	3310.5	3410.5	3510.5	3610.5	3710.5	3810.5	3910.5	4010.5	4110.5
KG	11.11	11.43	11.76	12.08	12.41	12.74	13.06	13.39	13.71	14.04	14.37	14.69	15.02	15.34	15.67	16	16.32
線速度 Linear Speed mm/s 導程 Lead 30	1800																

※ 由於版面限制，無法列出所有行程資訊，總長 L= 行程 +410.5; 極限行程為有效行程 +10。

Due to the limitation of the layout, it's not able to list out full information of the stroke. Total Length of L = Stroke+410.5 and the stroke limit is +10 of the stroke range.

03: 搭配三比減速機
3:1 Gearbox

LU 馬達左上折
Motor Left Upper Side

LUS 馬達左上折 + 同動軸心
Motor Left Upper Side With Synchronous axis

2D CAD 3D CAD

● CAD圖面可至www.toyorobot.com下載 ●
Please download the CAD file from TOYO's website : www.toyorobot.com

單位 Unit : mm

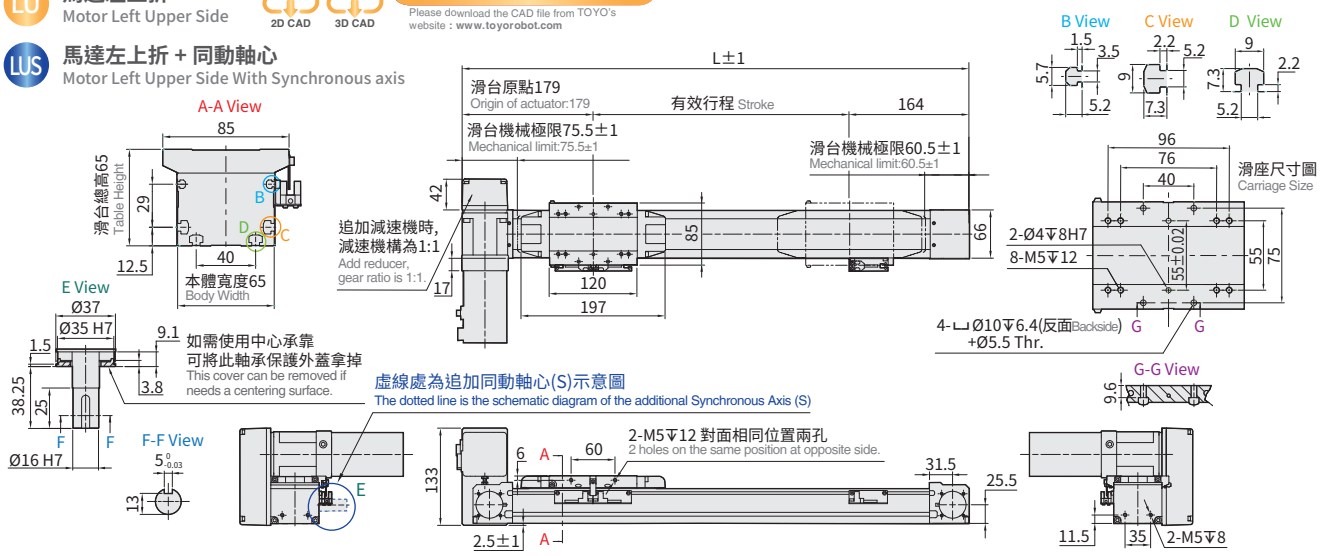

有效行程 Stroke		300	400	500	600	700	800	900	1000	1100	1200	1300	1400	1500	1600	1700	1800	1900	2000
極限行程 Limit stroke(±1)		310	410	510	610	710	810	910	1010	1110	1210	1310	1410	1510	1610	1710	1810	1910	2010
L		643	743	843	943	1043	1143	1243	1343	1443	1543	1643	1743	1843	1943	2043	2143	2243	2343
KG		5.24	5.56	5.89	6.22	6.54	6.87	7.19	7.52	7.85	8.17	8.5	8.82	9.15	9.48	9.8	10.13	10.45	10.78
線速度 Linear Speed mm/s	導程 Lead 30	1800																	

有效行程 Stroke		2100	2200	2300	2400	2500	2600	2700	2800	2900	3000	3100	3200	3300	3400	3500	3600	3700
極限行程 Limit stroke(±1)		2110	2210	2310	2410	2510	2610	2710	2810	2910	3010	3110	3210	3310	3410	3510	3610	3710
L		2443	2543	2643	2743	2843	2943	3043	3143	3243	3343	3443	3543	3643	3743	3843	3943	4043
KG		11.11	11.43	11.76	12.08	12.41	12.74	13.06	13.39	13.71	14.04	14.37	14.69	15.02	15.34	15.67	16	16.32
線速度 Linear Speed mm/s	導程 Lead 30	1800																

※ 由於版面限制，無法列出所有行程資訊，總長 L= 行程 +343; 極限行程為有效行程 +10。
Due to the limitation of the layout, it's not able to list out full information of the stroke. Total Length of L = Stroke+343 and the stroke limit is +10 of the stroke range.

RU 馬達右上折
Motor Right Upper Side

RUS 馬達右上折 + 同動軸心
Motor Right Upper Side With Synchronous axis

2D CAD 3D CAD

● CAD圖面可至www.toyorobot.com下載 ●
Please download the CAD file from TOYO's website : www.toyorobot.com

單位 Unit : mm

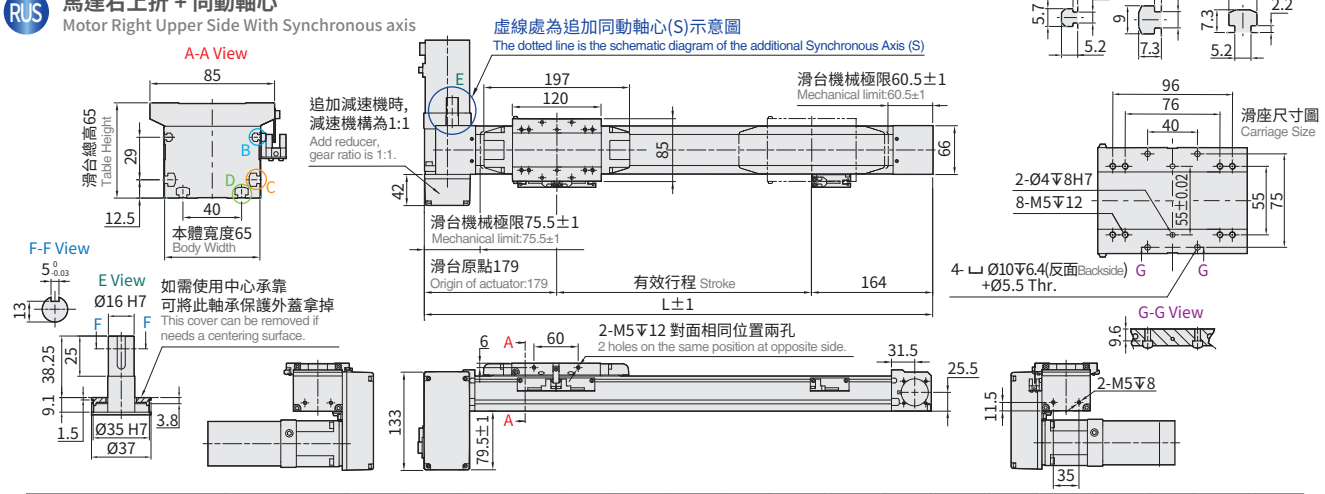

有效行程 Stroke		300	400	500	600	700	800	900	1000	1100	1200	1300	1400	1500	1600	1700	1800	1900	2000
極限行程 Limit stroke(±1)		310	410	510	610	710	810	910	1010	1110	1210	1310	1410	1510	1610	1710	1810	1910	2010
L		643	743	843	943	1043	1143	1243	1343	1443	1543	1643	1743	1843	1943	2043	2143	2243	2343
KG		5.24	5.56	5.89	6.22	6.54	6.87	7.19	7.52	7.85	8.17	8.5	8.82	9.15	9.48	9.8	10.13	10.45	10.78
線速度 Linear Speed mm/s	導程 Lead 30	1800																	

有效行程 Stroke		2100	2200	2300	2400	2500	2600	2700	2800	2900	3000	3100	3200	3300	3400	3500	3600	3700
極限行程 Limit stroke(±1)		2110	2210	2310	2410	2510	2610	2710	2810	2910	3010	3110	3210	3310	3410	3510	3610	3710
L		2443	2543	2643	2743	2843	2943	3043	3143	3243	3343	3443	3543	3643	3743	3843	3943	4043
KG		11.11	11.43	11.76	12.08	12.41	12.74	13.06	13.39	13.71	14.04	14.37	14.69	15.02	15.34	15.67	16	16.32
線速度 Linear Speed mm/s	導程 Lead 30	1800																

※ 由於版面限制，無法列出所有行程資訊，總長 L= 行程 +343; 極限行程為有效行程 +10。
Due to the limitation of the layout, it's not able to list out full information of the stroke. Total Length of L = Stroke+343 and the stroke limit is +10 of the stroke range.

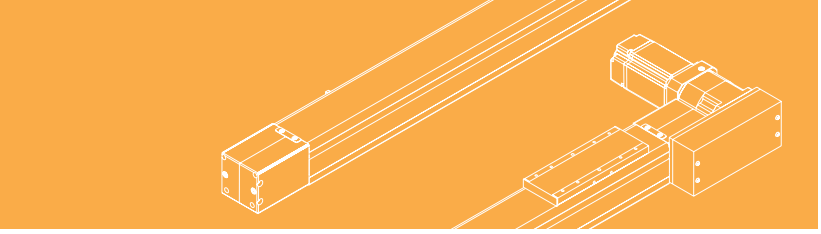

免費服務專線 Toll-Free Number：大陸 China 400-875-0009 台灣 Taiwan 0800-800-893

03: 搭配三比減速機

3:1 Gearbox

LD 馬達左下折
Motor Left Lower Side

LDS 馬達左下折 + 同動軸心
Motor Left Lower Side With Synchronous axis

2D CAD 3D CAD

● CAD圖面可至www.toyorobot.com下載 ●
Please download the CAD file from TOYO's website：www.toyorobot.com

單位 Unit : mm

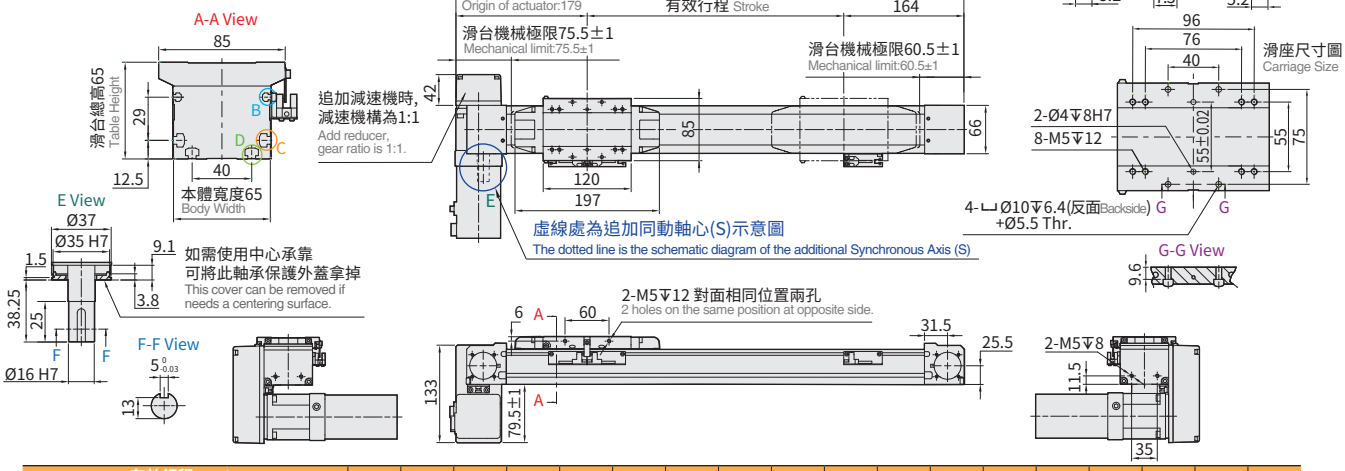

有效行程 Stroke	300	400	500	600	700	800	900	1000	1100	1200	1300	1400	1500	1600	1700	1800	1900	2000
極限行程 Limit stroke(±1)	310	410	510	610	710	810	910	1010	1110	1210	1310	1410	1510	1610	1710	1810	1910	2010
L	643	743	843	943	1043	1143	1243	1343	1443	1543	1643	1743	1843	1943	2043	2143	2243	2343
KG	5.24	5.56	5.89	6.22	6.54	6.87	7.19	7.52	7.85	8.17	8.5	8.82	9.15	9.48	9.8	10.13	10.45	10.78
線速度 Linear Speed mm/s　導程 Lead 30	1800																	

有效行程 Stroke	2100	2200	2300	2400	2500	2600	2700	2800	2900	3000	3100	3200	3300	3400	3500	3600	3700
極限行程 Limit stroke(±1)	2110	2210	2310	2410	2510	2610	2710	2810	2910	3010	3110	3210	3310	3410	3510	3610	3710
L	2443	2543	2643	2743	2843	2943	3043	3143	3243	3343	3443	3543	3643	3743	3843	3943	4043
KG	11.11	11.43	11.76	12.08	12.41	12.74	13.06	13.39	13.71	14.04	14.37	14.69	15.02	15.34	15.67	16	16.32
線速度 Linear Speed mm/s　導程 Lead 30	1800																

※ 由於版面限制，無法列出所有行程資訊，總長 L= 行程 +343; 極限行程為有效行程 +10。
Due to the limitation of the layout, it's not able to list out full information of the stroke. Total Length of L = Stroke+343 and the stroke limit is +10 of the stroke range.

RD 馬達右下折
Motor Right Lower Side

RDS 馬達右上折 + 同動軸心
Motor Right Upper Side With Synchronous axis

2D CAD 3D CAD

● CAD圖面可至www.toyorobot.com下載 ●
Please download the CAD file from TOYO's website：www.toyorobot.com

單位 Unit : mm

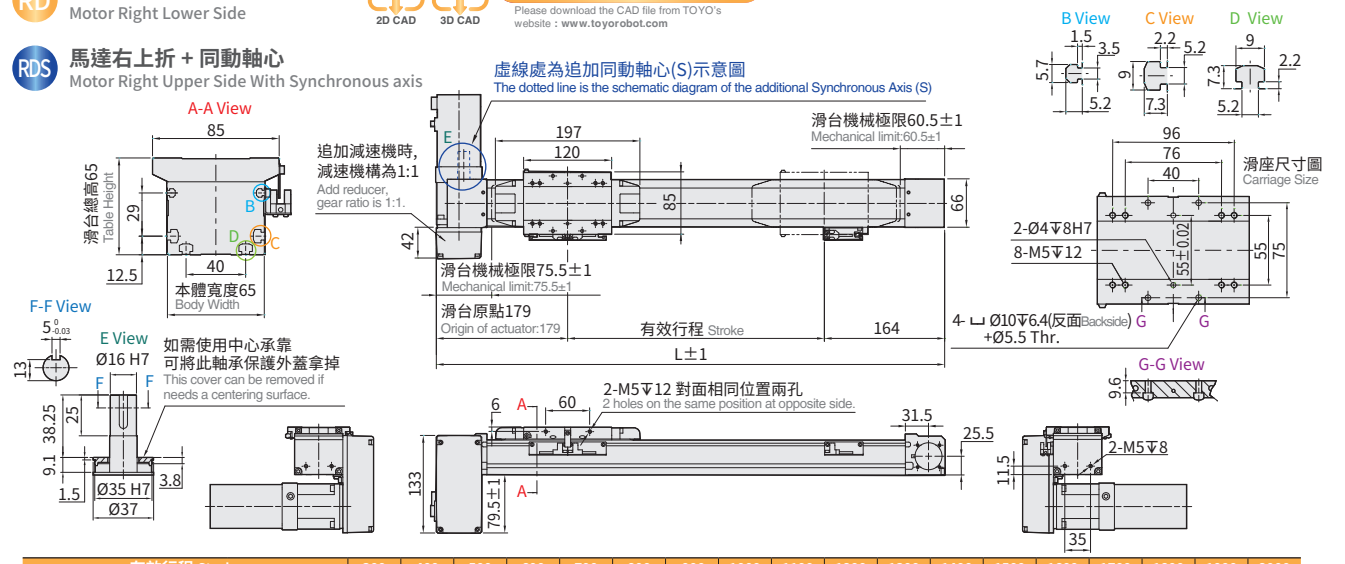

有效行程 Stroke	300	400	500	600	700	800	900	1000	1100	1200	1300	1400	1500	1600	1700	1800	1900	2000
極限行程 Limit stroke(±1)	310	410	510	610	710	810	910	1010	1110	1210	1310	1410	1510	1610	1710	1810	1910	2010
L	643	743	843	943	1043	1143	1243	1343	1443	1543	1643	1743	1843	1943	2043	2143	2243	2343
KG	5.24	5.56	5.89	6.22	6.54	6.87	7.19	7.52	7.85	8.17	8.5	8.82	9.15	9.48	9.8	10.13	10.45	10.78
線速度 Linear Speed mm/s　導程 Lead 30	1800																	

有效行程 Stroke	2100	2200	2300	2400	2500	2600	2700	2800	2900	3000	3100	3200	3300	3400	3500	3600	3700
極限行程 Limit stroke(±1)	2110	2210	2310	2410	2510	2610	2710	2810	2910	3010	3110	3210	3310	3410	3510	3610	3710
L	2443	2543	2643	2743	2843	2943	3043	3143	3243	3343	3443	3543	3643	3743	3843	3943	4043
KG	11.11	11.43	11.76	12.08	12.41	12.74	13.06	13.39	13.71	14.04	14.37	14.69	15.02	15.34	15.67	16	16.32
線速度 Linear Speed mm/s　導程 Lead 30	1800																

※ 由於版面限制，無法列出所有行程資訊，總長 L= 行程 +343; 極限行程為有效行程 +10。
Due to the limitation of the layout, it's not able to list out full information of the stroke. Total Length of L = Stroke+343 and the stroke limit is +10 of the stroke range.

03: 搭配三比減速機
3:1 Gearbox

LT 馬達直結左折
Motor Left Side

LTS 馬達直結左折 + 同動軸心
Motor Left Side With Synchronous axis

2D CAD 3D CAD

● CAD圖面可至www.toyorobot.com下載 ●
Please download the CAD file from TOYO's website : www.toyorobot.com

單位 Unit : mm

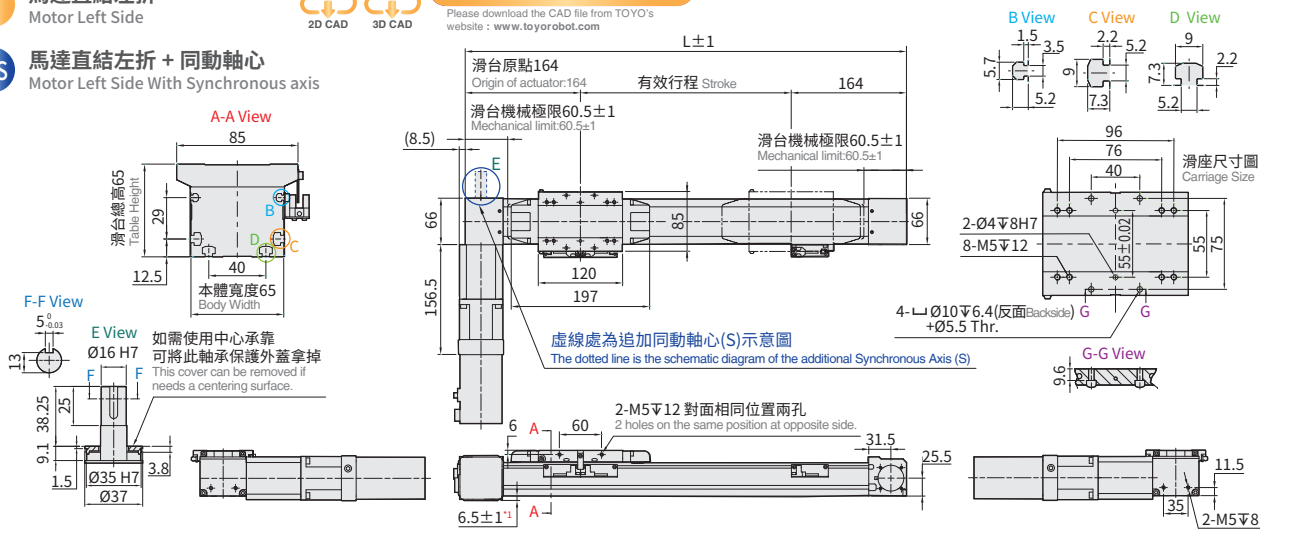

有效行程 Stroke		300	400	500	600	700	800	900	1000	1100	1200	1300	1400	1500	1600	1700	1800	1900	2000
極限行程 Limit stroke(±1)		310	410	510	610	710	810	910	1010	1110	1210	1310	1410	1510	1610	1710	1810	1910	2010
L		628	728	828	928	1028	1128	1228	1328	1428	1528	1628	1728	1828	1928	2028	2128	2228	2328
KG		4.84	5.16	5.49	5.82	6.14	6.47	6.79	7.12	7.45	7.77	8.1	8.42	8.75	9.08	9.4	9.73	10.05	10.38
線速度 Linear Speed mm/s	導程 Lead 30	1800																	

有效行程 Stroke		2100	2200	2300	2400	2500	2600	2700	2800	2900	3000	3100	3200	3300	3400	3500	3600	3700
極限行程 Limit stroke(±1)		2110	2210	2310	2410	2510	2610	2710	2810	2910	3010	3110	3210	3310	3410	3510	3610	3710
L		2428	2528	2628	2728	2828	2928	3028	3128	3228	3328	3428	3528	3628	3728	3828	3928	4028
KG		10.71	11.03	11.36	11.68	12.01	12.34	12.66	12.99	13.31	13.64	13.97	14.29	14.62	14.94	15.27	15.60	15.92
線速度 Linear Speed mm/s	導程 Lead 30	1800																

※ 由於版面限制，無法列出所有行程資訊，總長 L= 行程 +328; 極限行程為有效行程 +10。
Due to the limitation of the layout, it's not able to list out full information of the stroke. Total Length of L = Stroke+328 and the stroke limit is +10 of the stroke range.
*1 馬達安裝後會低於本體 6.5mm，由於各廠牌的馬達外框尺寸有異，建議底部需多預留 3~5mm 空間，防止干涉產生。
* 1 When motor is installed, it will be lower than the body by 6.5mm. Because the size of the motor frame of each brand is different, it's recommended to reserve 3~5mm more space at the bottom to prevent interference.

RT 馬達直結右折
Motor Right Side

RTS 馬達直結右折 + 同動軸心
Motor Right Side With Synchronous axis

2D CAD 3D CAD

● CAD圖面可至www.toyorobot.com下載 ●
Please download the CAD file from TOYO's website : www.toyorobot.com

單位 Unit : mm

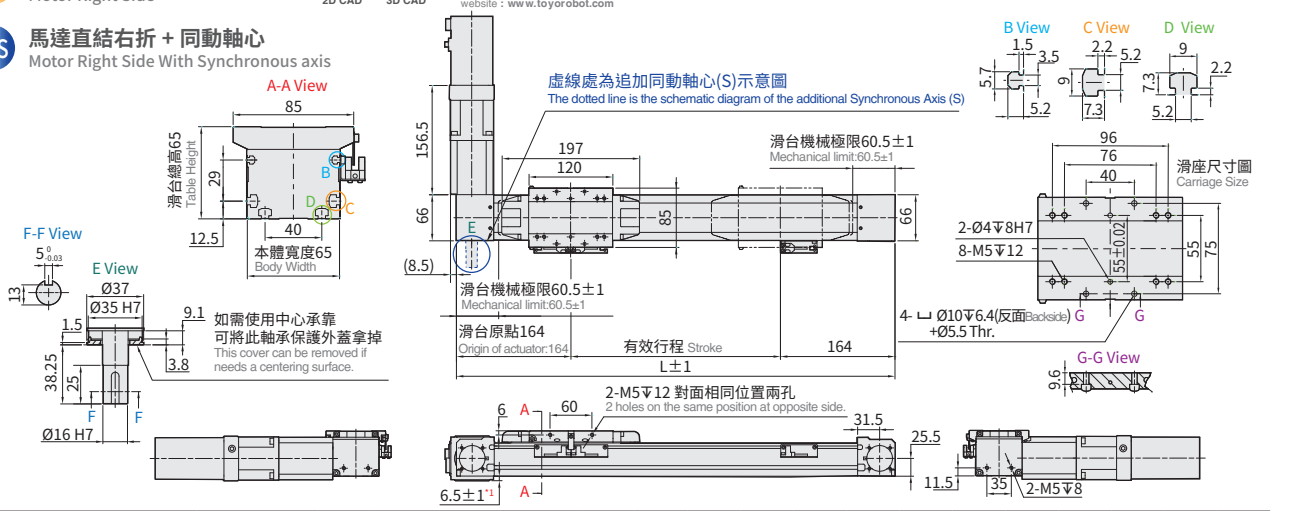

有效行程 Stroke		300	400	500	600	700	800	900	1000	1100	1200	1300	1400	1500	1600	1700	1800	1900	2000
極限行程 Limit stroke(±1)		310	410	510	610	710	810	910	1010	1110	1210	1310	1410	1510	1610	1710	1810	1910	2010
L		628	728	828	928	1028	1128	1228	1328	1428	1528	1628	1728	1828	1928	2028	2128	2228	2328
KG		4.84	5.16	5.49	5.82	6.14	6.47	6.79	7.12	7.45	7.77	8.1	8.42	8.75	9.08	9.4	9.73	10.05	10.38
線速度 Linear Speed mm/s	導程 Lead 30	1800																	

有效行程 Stroke		2100	2200	2300	2400	2500	2600	2700	2800	2900	3000	3100	3200	3300	3400	3500	3600	3700
極限行程 Limit stroke(±1)		2110	2210	2310	2410	2510	2610	2710	2810	2910	3010	3110	3210	3310	3410	3510	3610	3710
L		2428	2528	2628	2728	2828	2928	3028	3128	3228	3328	3428	3528	3628	3728	3828	3928	4028
KG		10.71	11.03	11.36	11.68	12.01	12.34	12.66	12.99	13.31	13.64	13.97	14.29	14.62	14.94	15.27	15.60	15.92
線速度 Linear Speed mm/s	導程 Lead 30	1800																

※ 由於版面限制，無法列出所有行程資訊，總長 L= 行程 +328; 極限行程為有效行程 +10。
Due to the limitation of the layout, it's not able to list out full information of the stroke. Total Length of L = Stroke+328 and the stroke limit is +10 of the stroke range.
*1 馬達安裝後會低於本體 6.5mm，由於各廠牌的馬達外框尺寸有異，建議底部需多預留 3~5mm 空間，防止干涉產生。
* 1 When motor is installed, it will be lower than the body by 6.5mm. Because the size of the motor frame of each brand is different, it's recommended to reserve 3~5mm more space at the bottom to prevent interference.

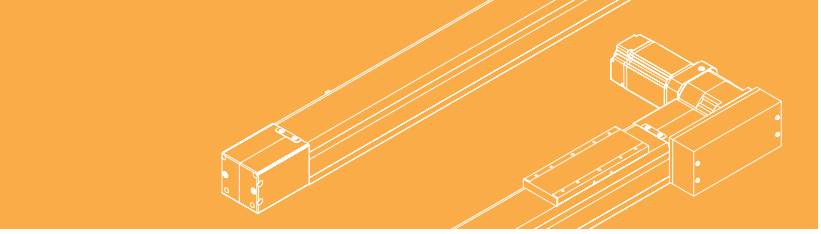

免費服務專線 Toll-Free Number：大陸 China 400-875-0009 台灣 Taiwan 0800-800-893

N: 無動力輔助軸（無減速機＆減速機構）

No support axis(Without Reducer & Gear Box)

LL 出軸心左折

Motor Shaft Left Side

2D CAD 3D CAD

• CAD圖面可至www.toyorobot.com下載 •

Please download the CAD file from TOYO's website：www.toyorobot.com

單位 Unit : mm

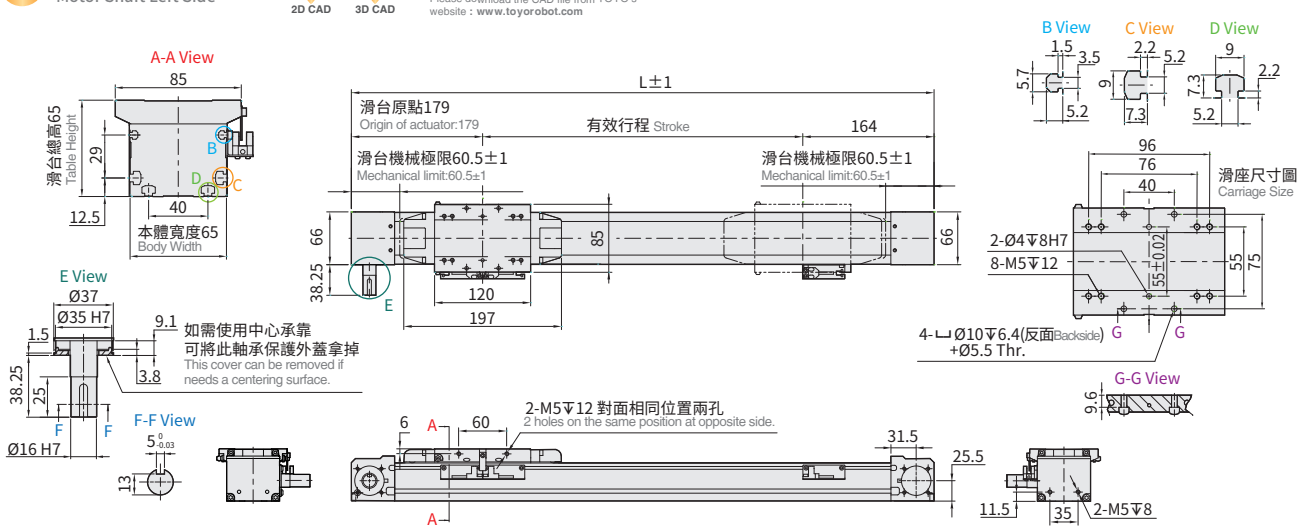

有效行程 Stroke	300	400	500	600	700	800	900	1000	1100	1200	1300	1400	1500	1600	1700	1800	1900	2000
極限行程 Limit stroke(±1)	310	410	510	610	710	810	910	1010	1110	1210	1310	1410	1510	1610	1710	1810	1910	2010
L	628	728	828	928	1028	1128	1228	1328	1428	1528	1628	1728	1828	1928	2028	2128	2228	2328
KG	3.04	3.36	3.69	4.02	4.34	4.67	4.99	5.32	5.65	5.97	6.3	6.62	6.95	7.28	7.6	7.93	8.25	8.58
線速度 Linear Speed mm/s / 導程 Lead	-																	

有效行程 Stroke	2100	2200	2300	2400	2500	2600	2700	2800	2900	3000	3100	3200	3300	3400	3500	3600	3700
極限行程 Limit stroke(±1)	2110	2210	2310	2410	2510	2610	2710	2810	2910	3010	3110	3210	3310	3410	3510	3610	3710
L	2428	2528	2628	2728	2828	2928	3028	3128	3228	3328	3428	3528	3628	3728	3828	3928	4028
KG	8.91	9.23	9.56	9.88	10.21	10.54	10.86	11.19	11.51	11.84	12.17	12.49	12.82	13.14	13.47	13.8	14.12
線速度 Linear Speed mm/s / 導程 Lead	-																

※ 由於版面限制，無法列出所有行程資訊，總長 L= 行程 +328; 極限行程為有效行程 +10。

Due to the limitation of the layout, it's not able to list out full information of the stroke. Total Length of L = Stroke+328 and the stroke limit is +10 of the stroke range.

RR 出軸心右折

Motor Shaft Right Side

2D CAD 3D CAD

• CAD圖面可至www.toyorobot.com下載 •

Please download the CAD file from TOYO's website：www.toyorobot.com

單位 Unit : mm

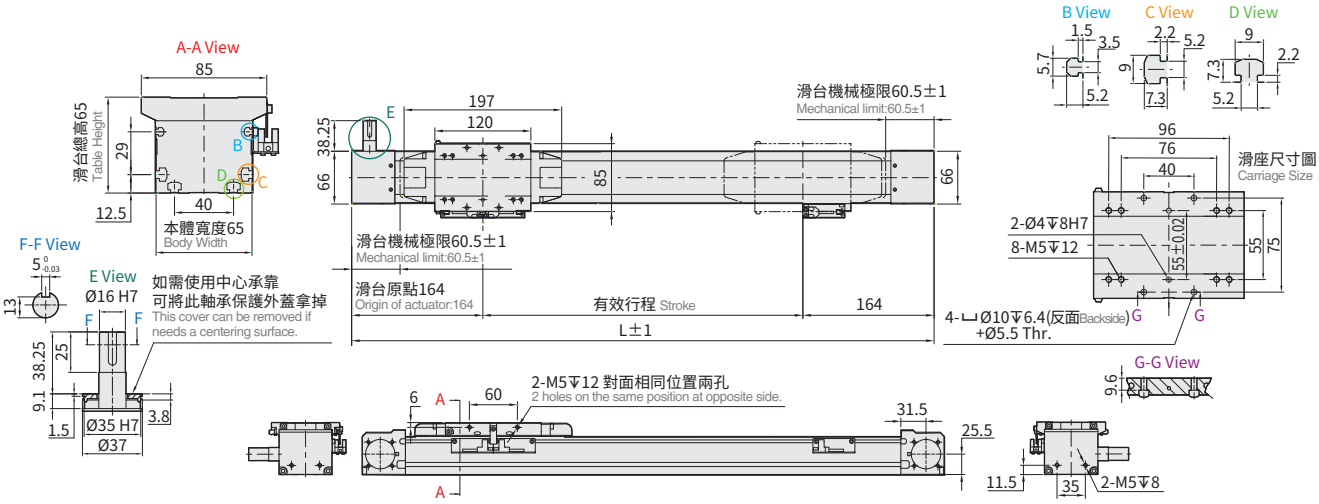

有效行程 Stroke	300	400	500	600	700	800	900	1000	1100	1200	1300	1400	1500	1600	1700	1800	1900	2000
極限行程 Limit stroke(±1)	310	410	510	610	710	810	910	1010	1110	1210	1310	1410	1510	1610	1710	1810	1910	2010
L	628	728	828	928	1028	1128	1228	1328	1428	1528	1628	1728	1828	1928	2028	2128	2228	2328
KG	3.04	3.36	3.69	4.02	4.34	4.67	4.99	5.32	5.65	5.97	6.3	6.62	6.95	7.28	7.6	7.93	8.25	8.58
線速度 Linear Speed mm/s / 導程 Lead	-																	

有效行程 Stroke	2100	2200	2300	2400	2500	2600	2700	2800	2900	3000	3100	3200	3300	3400	3500	3600	3700
極限行程 Limit stroke(±1)	2110	2210	2310	2410	2510	2610	2710	2810	2910	3010	3110	3210	3310	3410	3510	3610	3710
L	2428	2528	2628	2728	2828	2928	3028	3128	3228	3328	3428	3528	3628	3728	3828	3928	4028
KG	8.91	9.23	9.56	9.88	10.21	10.54	10.86	11.19	11.51	11.84	12.17	12.49	12.82	13.14	13.47	13.8	14.12
線速度 Linear Speed mm/s / 導程 Lead	-																

※ 由於版面限制，無法列出所有行程資訊，總長 L= 行程 +328; 極限行程為有效行程 +10。

Due to the limitation of the layout, it's not able to list out full information of the stroke. Total Length of L = Stroke+328 and the stroke limit is +10 of the stroke range.

00: 馬達直接驅動（無減速機＆減速機構）
Motor direct drive(Without Reducer & Gear Box)

LT 馬達直結左折 Motor Left side

2D CAD 3D CAD

● CAD圖面可至www.toyorobot.com下載 ●
Please download the CAD file from TOYO's website : www.toyorobot.com

單位 Unit : mm

LTS 馬達直結左折 + 同動軸心
Motor Left Side With Synchronous axis

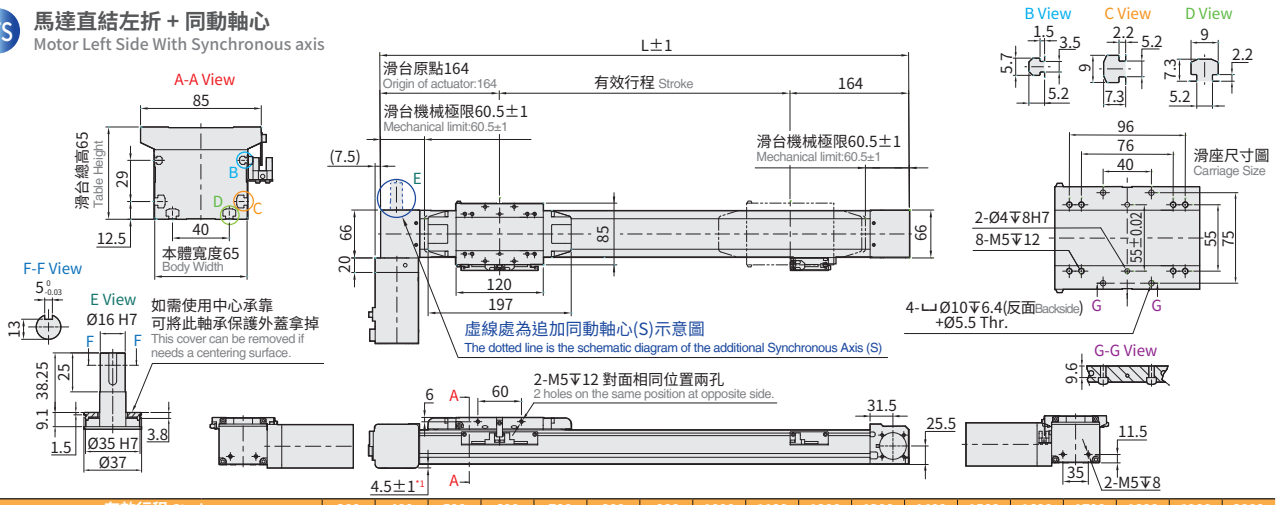

有效行程 Stroke		300	400	500	600	700	800	900	1000	1100	1200	1300	1400	1500	1600	1700	1800	1900	2000
極限行程 Limit stroke(±1)		310	410	510	610	710	810	910	1010	1110	1210	1310	1410	1510	1610	1710	1810	1910	2010
L		628	728	828	928	1028	1128	1228	1328	1428	1528	1628	1728	1828	1928	2028	2128	2228	2328
KG		3.2	3.52	3.85	4.18	4.5	4.83	5.15	5.48	5.81	6.13	6.46	6.78	7.11	7.44	7.76	8.09	8.41	8.74
線速度 Linear Speed mm/s	導程 Lead 90	3500																	

有效行程 Stroke		2100	2200	2300	2400	2500	2600	2700	2800	2900	3000	3100	3200	3300	3400	3500	3600	3700
極限行程 Limit stroke(±1)		2110	2210	2310	2410	2510	2610	2710	2810	2910	3010	3110	3210	3310	3410	3510	3610	3710
L		2428	2528	2628	2728	2828	2928	3028	3128	3228	3328	3428	3528	3628	3728	3828	3928	4028
KG		9.07	9.39	9.72	10.04	10.37	10.7	11.02	11.35	11.67	12	12.33	12.65	12.98	13.3	13.63	13.96	14.28
線速度 Linear Speed mm/s	導程 Lead 90	3500																

※ 由於版面限制，無法列出所有行程資訊，總長 L= 行程 +328; 極限行程為有效行程 +10。
Due to the limitation of the layout, it's not able to list out full information of the stroke. Total Length of L = Stroke+328 and the stroke limit is +10 of the stroke range.
*1 馬達安裝後會低於本體 4.5mm，由於各廠牌的馬達外框尺寸有異，建議底部需多預留 3~5mm 空間，防止干涉產生。
* 1 When motor is installed, it will be lower than the body by 4.5mm. Because the size of the motor frame of each brand is different, it's recommended to reserve 3~5mm more space at the bottom to prevent interference.

RT 馬達直結右折 Motor Right side

2D CAD 3D CAD

● CAD圖面可至www.toyorobot.com下載 ●
Please download the CAD file from TOYO's website : www.toyorobot.com

單位 Unit : mm

RTS 馬達直結右折 + 同動軸心
Motor Right Side With Synchronous axis

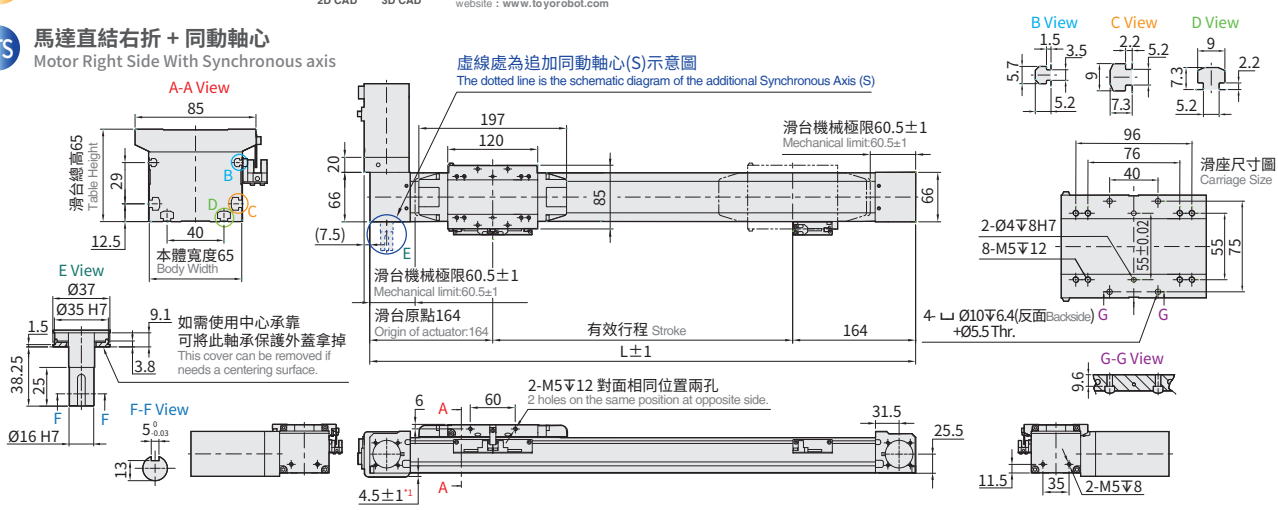

有效行程 Stroke		300	400	500	600	700	800	900	1000	1100	1200	1300	1400	1500	1600	1700	1800	1900	2000
極限行程 Limit stroke(±1)		310	410	510	610	710	810	910	1010	1110	1210	1310	1410	1510	1610	1710	1810	1910	2010
L		628	728	828	928	1028	1128	1228	1328	1428	1528	1628	1728	1828	1928	2028	2128	2228	2328
KG		3.2	3.52	3.85	4.18	4.5	4.83	5.15	5.48	5.81	6.13	6.46	6.78	7.11	7.44	7.76	8.09	8.41	8.74
線速度 Linear Speed mm/s	導程 Lead 90	3500																	

有效行程 Stroke		2100	2200	2300	2400	2500	2600	2700	2800	2900	3000	3100	3200	3300	3400	3500	3600	3700
極限行程 Limit stroke(±1)		2110	2210	2310	2410	2510	2610	2710	2810	2910	3010	3110	3210	3310	3410	3510	3610	3710
L		2428	2528	2628	2728	2828	2928	3028	3128	3228	3328	3428	3528	3628	3728	3828	3928	4028
KG		9.07	9.39	9.72	10.04	10.37	10.7	11.02	11.35	11.67	12	12.33	12.65	12.98	13.3	13.63	13.96	14.28
線速度 Linear Speed mm/s	導程 Lead 90	3500																

※ 由於版面限制，無法列出所有行程資訊，總長 L= 行程 +328; 極限行程為有效行程 +10。
Due to the limitation of the layout, it's not able to list out full information of the stroke. Total Length of L = Stroke+328 and the stroke limit is +10 of the stroke range.
*1 馬達安裝後會低於本體 4.5mm，由於各廠牌的馬達外框尺寸有異，建議底部需多預留 3~5mm 空間，防止干涉產生。
* 1 When motor is installed, it will be lower than the body by 4.5mm. Because the size of the motor frame of each brand is different, it's recommended to reserve 3~5mm more space at the bottom to prevent interference.

免費服務專線：大陸 China 400-875-0009 台灣 Taiwan 0800-800-893

Memo

MG85 單軸 /1-axis

▶ 軌道內嵌 Integrated Linear Bearing

▶ 皮帶驅動 Belt Drive

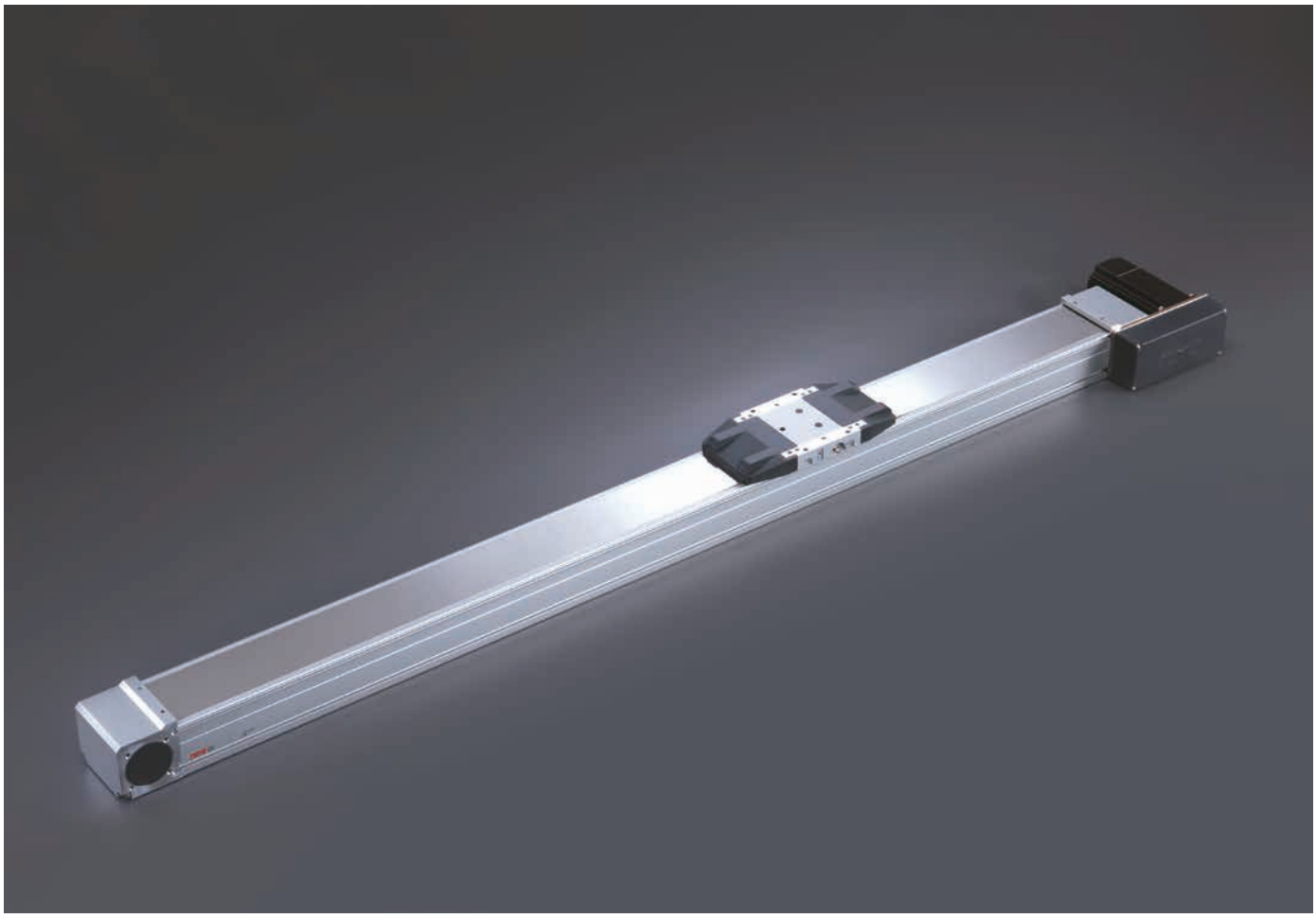

最大行程 Maximum Stroke	最高速度 Maximum Speed	馬達容量 Motor Output	皮帶寬度 Belt Width
3700mm	3500mm/s	400W	25 mm

* 依減速比不同而異
*Differ from different gear ratio.

型號表示方式 Ordering Method

MG85 - 2000 - LUS - M40B - C4N5 - 03 - [參照右頁 Refer to the right page.] - A001

本體型號 Model

選配 Options

特注式樣 Customization Order No.

行程 Stroke

300-3700mm
50間隔 50 mm Pitch

馬達位置*2 Motor Position

有動力 With Gearbox			
L	馬達左折 Motor Left Side	R	馬達右折 Motor Right Side
LU	馬達左上折 Motor Left Upper Side	RU	馬達右上折 Motor Right Upper Side
LD	馬達左下折 Motor Left Lower Side	RD	馬達右下折 Motor Right Lower Side
LT	馬達直結左折 Reducer With Motor Left Side	RT	馬達直結右折 Reducer With Motor Right Side
無動力 Without Gearbox			
LL	馬達出軸心左折 Motor Shaft Left Side	RR	馬達出軸心右折 Motor Shaft Right Side

*2依減速型式不同，對應的馬達位置有限制。
*2 Depending on the drive mode,the corresponding motor position is limited.

同動軸心 Synchronous axis

S *4	有同動軸心 With Synchronous axis

*4 若無則不表示。
*4 If there is no, it will not be indicated.
*馬達方向LL&RR不適用
*Motor direction LL&RR is not available.

馬達廠牌 Motor Brand

M	三菱 Mitsubishi	10	-	B*1
P	松下 Panasonic	20	-	
Y	安川 Yaskawa	40	400W	
T	台達 Delta	75	-	

*1若無煞車則不表示。*1 If No Brake,No Description.

原點感應器 Home Sensor

外掛型 Out Side	
C	馬達側 Motor Side
D	反馬達側 Opposite Motor Side
無 SENSOR No Sensor	
E	無 SENSOR No Sensor

端點極限感應器 Limit Sensor

外掛型 Out Side	
3	1只 1 Pc
4	2只 2 Pcs
無 SENSOR No Sensor	
5	無 SENSOR No Sensor

輸出方式&線長 Output type & Cable length

N5	NPN+5米線 NPN+5M Cable
P2	PNP+2米線 PNP+2M Cable
P5	PNP+5米線 PNP+5M Cable
-	NPN+2米線 NPN+2M Cable

搭配減速型式 *2 Gear Box Type

03	搭配3比減速機*3 With 3:1 Gearbox 適用L/LU/LD/LT/R/RU/RD/RT Suitable for L/LU/LD/LT/R/RU/RD/RT
05	搭配5比減速機 With 5:1 Gearbox 適用L/LU/LD/LT/R/RU/RD/RT Suitable for L/LU/LD/LT/R/RU/RD/RT
N	無動力輔助軸 None powered support 適用LL/RR Suitable for LL/RR
00	馬達直接驅動，無減速機(構) Motor direct drive, without reducer(Gearbox) 適用LT/RT Suitable for LT/RT

*3減速機由TOYO提供，若需使用特殊減速機需提出特注處理
*3 The gearbox is provided by TOYO, other than toyo gearbox nrequired customization.

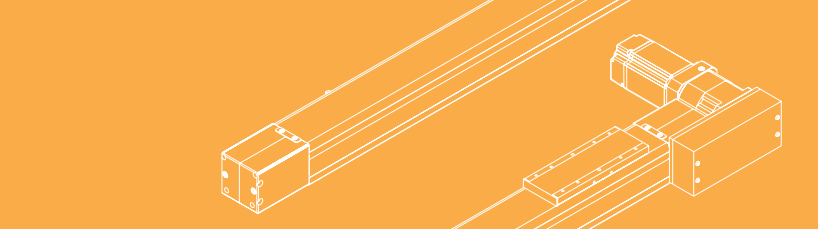

免費服務專線 Toll-Free Number：大陸 China 400-875-0009 台灣 Taiwan 0800-800-893

基本仕樣 Specification

規格	減速型式代碼 Reduce Model code		03		05		00
	減速型式 Drive Deceleration		減速機構 Pulley Reduction		減速機 Gearbox		馬達直驅 Motor Direct Drive
	減速比 Reduce Ratio		3:1		5:1		1:1
	馬達最高轉速 Motor max. speed (rpm)		3600	3000	3600	3000	1680
	最高速度 Maximum Speed (mm/s) ※2		2400	2083	1440	1250	3500
	最大可搬重量 Maximum Payload	水平使用 Horizontal (KG)※3	27	37	72	97	4
		垂直使用 Vertical (KG)※1	10	14	17	19	3
	位置重複精度 Repeatability (mm)		±0.04				±0.08
	定格推力 Rated Thrust (N)		169		282		54
部品	標準行程 Stroke Pitch (mm)		300-3700mm / 50 間隔 50 mm Pitch				
	AC 伺服馬達容量 AC Servo Motor Output (W)		400				
	皮帶寬度 Belt width (mm)		20				
	原點感應器 Home Sensor	外掛 Outside	T64N2 (NPN+2 米線) (NPN+2M Cable)				

※1 垂直使用時，如果皮帶斷裂，負載可能會掉落。 請小心。
When using it vertically, if the belt breaks, the load may fall down. Please be careful.
※2 滑台未安裝減速器時，導程為 120。 The lead is 120 when the reducer is not installed on the actuator.
※3 壁掛最大荷重為 2kg 。 The maximum payload for wall mount is 2kg.

速度 - 荷重曲線圖 Acceleration-Payload Relationship

水平使用 Horizontal

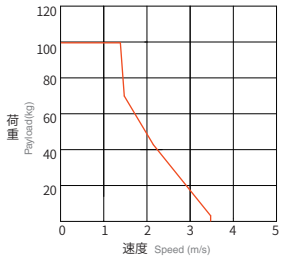

垂直使用 Vertical

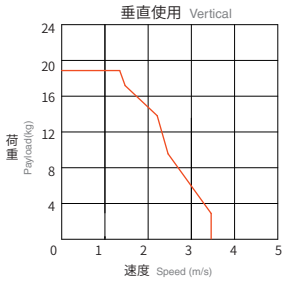

滑台固定螺帽數量 Numbers of Fixing Screws

各行程 M5 後裝螺帽數量 M5 nuts Qty.(by stroke)									
有效行程 Stroke	300~450	500~650	700~850	900~1050	1100~1250	1300~1450	1500~1650	1700~1850	1900~2050
數量 Quantity	8	10	12	14	16	18	20	22	24
有效行程 Stroke	2100~2250	2300~2450	2500~2650	2700~2850	2900~3050	3100~3250	3300~3450	3500~3650	3700
數量 Quantity	26	28	30	32	34	36	38	40	42

※ 滑台標準固定方式為下鎖式，使用 M5 後裝螺絲固定。
Standard mounting method is fix from the bottom, using the M5 bolt and nut.

安裝示意圖 & 安裝尺寸 Installation Reference

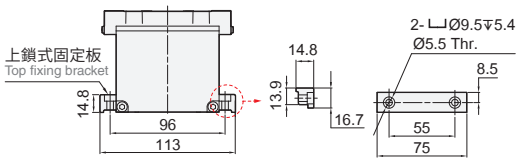

※ 上鎖式固定板非標準品，若有需求請另外追加選購。Top fixing plate is optional.

容許負載力距表 Allowable Overhang Moment

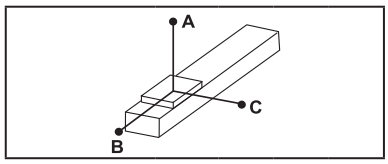

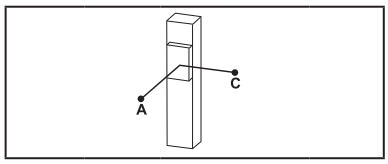

(單位 Unit : mm)

水平安裝 Horizontal Installation		A	B	C
3:1 減速機構 Pulley Reduction	15kg	2210	2210	200
	25kg	1170	586	115
	27kg	830	380	84
5:1 減速機 Gearbox	30kg	1275	542	124
	60kg	840	324	82
	72kg	410	175	40
1:1 馬達直驅 Motor direct drive	2kg	300	250	29
	3kg	275	225	26
	4kg	200	175	19

(單位 Unit : mm)

垂直安裝 Wall Installation		A	C
3:1 減速機構 Pulley Reduction	6kg	1430	1430
	10kg	750	750
	-	-	-
5:1 減速機 Gearbox	10kg	1350	1350
	17kg	630	630
	-	-	-
1:1 馬達直驅 Motor direct drive	3kg	270	270
	3.5kg	250	250
	-	-	-

靜額定扭矩 Static Loading Moment

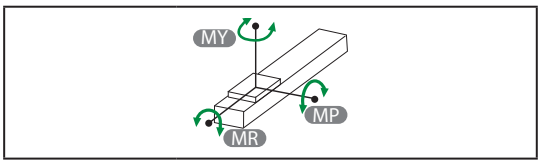

(單位 Unit : N.m)

MY	832
MP	832
MR	1247

* 力矩表所表示的數據，代表荷重的重心位置於單一方向容許懸出的長度。
The data represented by the moment table is the center of gravity of the load.
The length of the overhang is allowed in a single direction.
* 符合型錄規範的正常使用下，保證壽命為 10000 公里。
Operation life is 10,000km when the product is using under the specified conditions.
* 倒吊使用無法套用標準規範，如有需求請洽詢我司業務。
Data information is not for ceiling-mount inverse use.
* 壽命及力矩是以馬達加減速設定 0.4 秒計算。
The life and torque are calculated by setting the motor acceleration and deceleration for 0.4 seconds.

選配 Options

EB

外觀黑色處理 Outer layer is treated with black oxide			
代號 Code	說明 Instructions		需參照 Refer to
	顏色 Color	範圍 Range	
EB	黑色 Black	本體 Main Body	P.052
	原色 Original color	不銹鋼板材 Stainless steel plate 螺絲 Screw 鋼帶 Support rod	

MM

指定馬達出線方向 Selectable Cable Leading Direction		
代號 Code	說明 Instructions	需參照 Refer to
MW	朝上 Upper side	P.052 ~ P.053
MM	朝下 Bottom side	
ML	朝左 Left side	
MR	朝右 Right side	

GC

減速機由客戶提供 Gear Box provided by customer		
代號 Code	說明 Instructions	需參照 Refer to
GC	客供減速機尺寸需與標準固定尺寸相同 The size of the customer-supplied gearbox must be the same as the standard fixed size as page 683.	P.054

03: 搭配三比減速機構
3:1 Pulley Reduction

L 馬達左折 Motor Left Side

2D CAD 3D CAD

● CAD圖面可至www.toyorobot.com下載 ●
Please download the CAD file from TOYO's website : www.toyorobot.com

單位 Unit : mm

LS 馬達左折 + 同動軸心 Motor Left Side With Synchronous axis

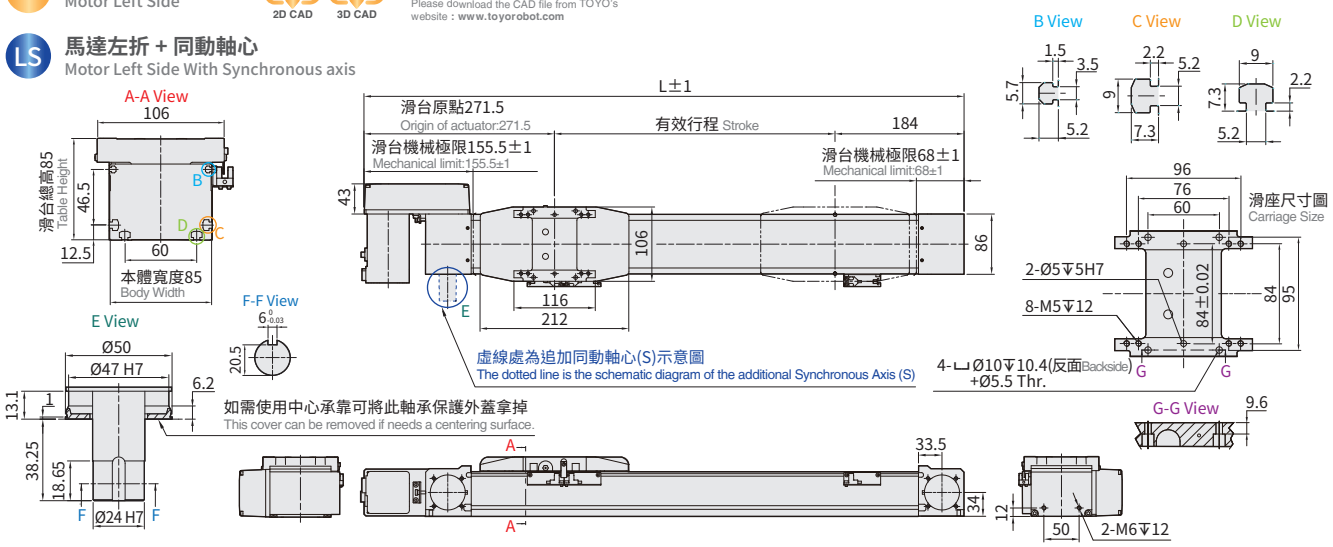

有效行程 Stroke	300	400	500	600	700	800	900	1000	1100	1200	1300	1400	1500	1600	1700	1800	1900	2000
極限行程 Limit stroke(±1)	310	410	510	610	710	810	910	1010	1110	1210	1310	1410	1510	1610	1710	1810	1910	2010
L	755.5	855.5	955.5	1055.5	1155.5	1255.5	1355.5	1455.5	1555.5	1655.5	1755.5	1855.5	1955.5	2055.5	2155.5	2255.5	2355.5	2455.5
KG	6.29	6.73	7.16	7.6	8.04	8.48	8.92	9.36	9.8	10.23	10.67	11.11	11.55	11.99	12.43	12.87	13.3	13.74
線速度 Linear Speed mm/s 導程 Lead 40	2400																	

有效行程 Stroke	2100	2200	2300	2400	2500	2600	2700	2800	2900	3000	3100	3200	3300	3400	3500	3600	3700
極限行程 Limit stroke(±1)	2110	2210	2310	2410	2510	2610	2710	2810	2910	3010	3110	3210	3310	3410	3510	3610	3710
L	2555.5	2655.5	2755.5	2855.5	2955.5	3055.5	3155.5	3255.5	3355.5	3455.5	3555.5	3655.5	3755.5	3855.5	3955.5	4055.5	4155.5
KG	14.18	14.62	15.06	15.5	15.93	16.37	16.81	17.25	17.69	18.13	18.57	19	19.44	19.88	20.32	20.76	21.2
線速度 Linear Speed mm/s 導程 Lead 40	2400																

※ 由於版面限制，無法列出所有行程資訊，總長 L= 行程 +455.5; 極限行程為有效行程 +10。
Due to the limitation of the layout, it's not able to list out full information of the stroke. Total Length of L = Stroke+455.5 and the stroke limit is +10 of the stroke range.

R 馬達右折 Motor Right Side

2D CAD 3D CAD

● CAD圖面可至www.toyorobot.com下載 ●
Please download the CAD file from TOYO's website : www.toyorobot.com

單位 Unit : mm

RS 馬達右折 + 同動軸心 Motor Right Side With Synchronous axis

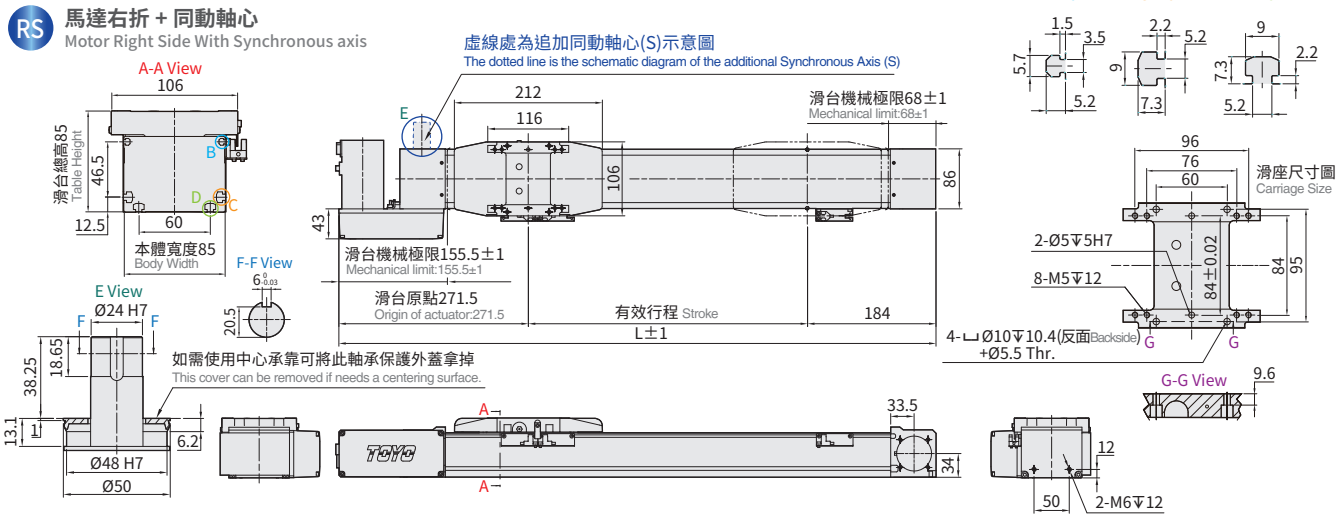

有效行程 Stroke	300	400	500	600	700	800	900	1000	1100	1200	1300	1400	1500	1600	1700	1800	1900	2000
極限行程 Limit stroke(±1)	310	410	510	610	710	810	910	1010	1110	1210	1310	1410	1510	1610	1710	1810	1910	2010
L	755.5	855.5	955.5	1055.5	1155.5	1255.5	1355.5	1455.5	1555.5	1655.5	1755.5	1855.5	1955.5	2055.5	2155.5	2255.5	2355.5	2455.5
KG	6.29	6.73	7.16	7.6	8.04	8.48	8.92	9.36	9.8	10.23	10.67	11.11	11.55	11.99	12.43	12.87	13.3	13.74
線速度 Linear Speed mm/s 導程 Lead 40	2400																	

有效行程 Stroke	2100	2200	2300	2400	2500	2600	2700	2800	2900	3000	3100	3200	3300	3400	3500	3600	3700
極限行程 Limit stroke(±1)	2110	2210	2310	2410	2510	2610	2710	2810	2910	3010	3110	3210	3310	3410	3510	3610	3710
L	2555.5	2655.5	2755.5	2855.5	2955.5	3055.5	3155.5	3255.5	3355.5	3455.5	3555.5	3655.5	3755.5	3855.5	3955.5	4055.5	4155.5
KG	14.18	14.62	15.06	15.5	15.93	16.37	16.81	17.25	17.69	18.13	18.57	19	19.44	19.88	20.32	20.76	21.2
線速度 Linear Speed mm/s 導程 Lead 40	2400																

※ 由於版面限制，無法列出所有行程資訊，總長 L= 行程 +455.5; 極限行程為有效行程 +10。
Due to the limitation of the layout, it's not able to list out full information of the stroke. Total Length of L = Stroke+455.5 and the stroke limit is +10 of the stroke range.

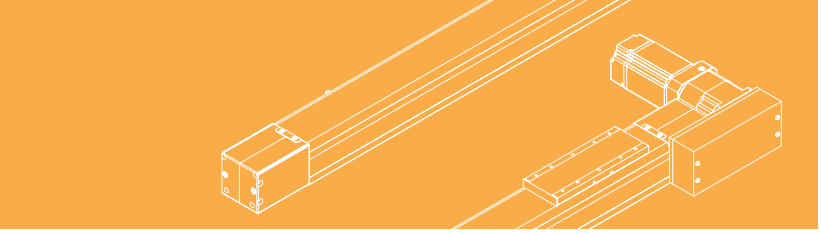

免費服務專線 Toll-Free Number：大陸 China 400-875-0009 台灣 Taiwan 0800-800-893

03: 搭配三比減速機構

3:1 Pulley Reduction

LU 馬達左上折 Motor Left Upper Side

LUS 馬達左上折 + 同動軸心 Motor Left Upper Side With Synchronous axis

2D CAD 3D CAD

● CAD圖面可至www.toyorobot.com下載 ●

Please download the CAD file from TOYO's website：www.toyorobot.com

單位 Unit : mm

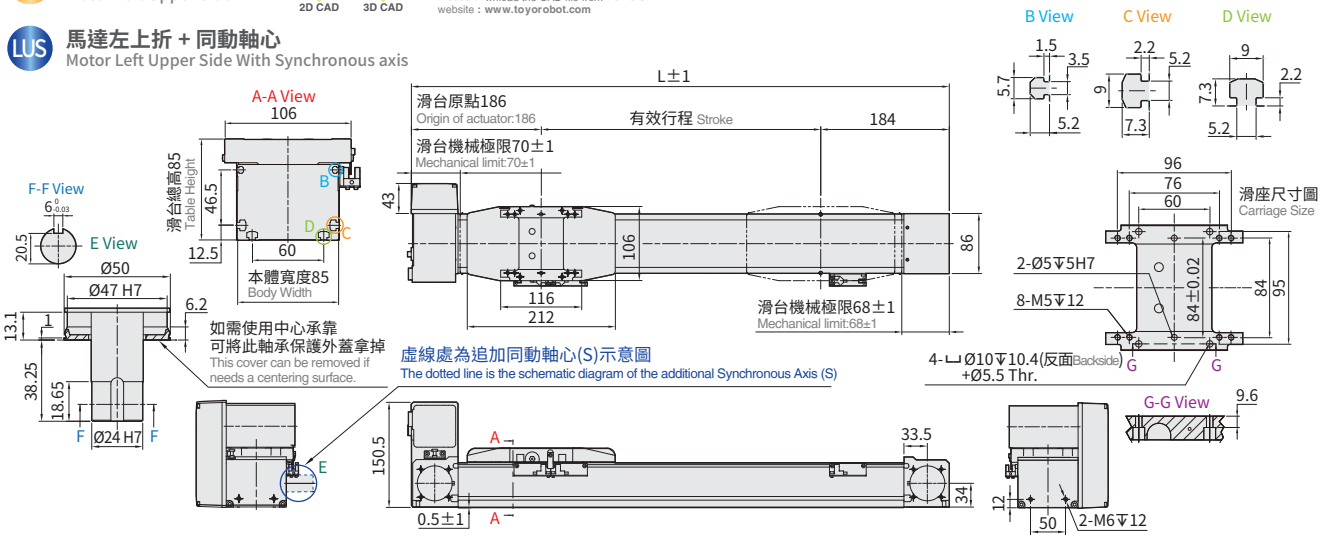

有效行程 Stroke	300	400	500	600	700	800	900	1000	1100	1200	1300	1400	1500	1600	1700	1800	1900	2000
極限行程 Limit stroke(±1)	310	410	510	610	710	810	910	1010	1110	1210	1310	1410	1510	1610	1710	1810	1910	2010
L	670	770	870	970	1070	1170	1270	1370	1470	1570	1670	1770	1870	1970	2070	2170	2270	2370
KG	6.29	6.73	7.16	7.6	8.04	8.48	8.92	9.36	9.8	10.23	10.67	11.11	11.55	11.99	12.43	12.87	13.3	13.74
線速度 Linear Speed mm/s 導程 Lead 40	2400																	

有效行程 Stroke	2100	2200	2300	2400	2500	2600	2700	2800	2900	3000	3100	3200	3300	3400	3500	3600	3700
極限行程 Limit stroke(±1)	2110	2210	2310	2410	2510	2610	2710	2810	2910	3010	3110	3210	3310	3410	3510	3610	3710
L	2470	2570	2670	2770	2870	2970	3070	3170	3270	3370	3470	3570	3670	3770	3870	3970	4070
KG	14.18	14.62	15.06	15.5	15.93	16.37	16.81	17.25	17.69	18.13	18.57	19	19.44	19.88	20.32	20.76	21.2
線速度 Linear Speed mm/s 導程 Lead 40	2400																

※ 由於版面限制，無法列出所有行程資訊，總長 L= 行程 +370; 極限行程為有效行程 +10。

Due to the limitation of the layout, it's not able to list out full information of the stroke. Total Length of L = Stroke+370 and the stroke limit is +10 of the stroke range.

RU 馬達右上折 Motor Right Upper Side

RUS 馬達右上折 + 同動軸心 Motor Right Upper Side With Synchronous axis

2D CAD 3D CAD

● CAD圖面可至www.toyorobot.com下載 ●

Please download the CAD file from TOYO's website：www.toyorobot.com

單位 Unit : mm

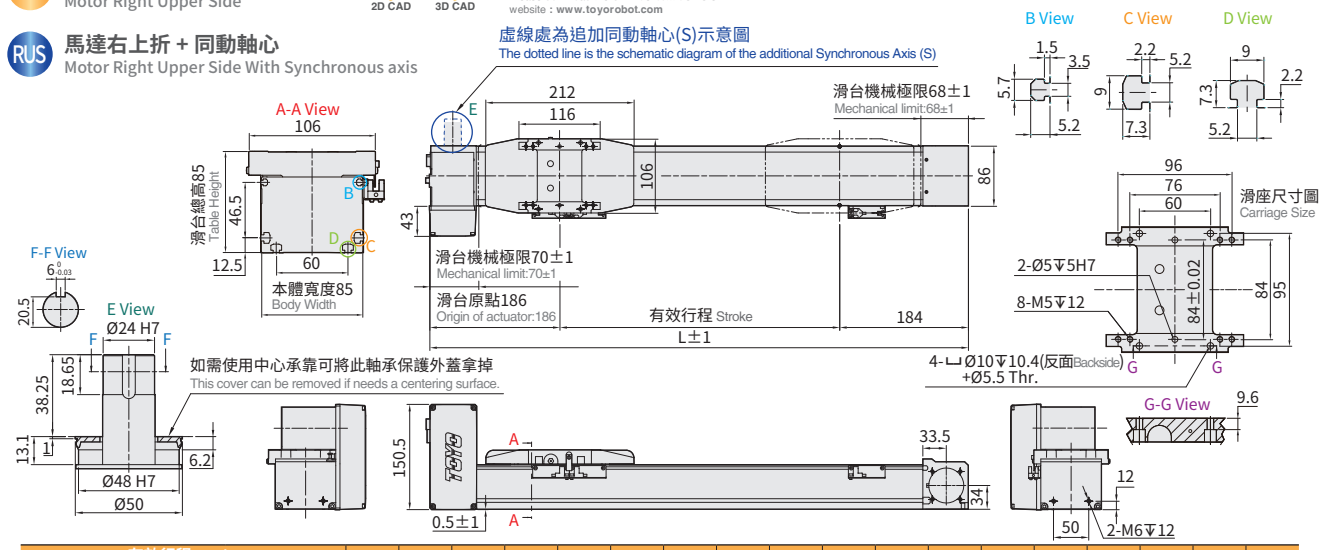

有效行程 Stroke	300	400	500	600	700	800	900	1000	1100	1200	1300	1400	1500	1600	1700	1800	1900	2000
極限行程 Limit stroke(±1)	310	410	510	610	710	810	910	1010	1110	1210	1310	1410	1510	1610	1710	1810	1910	2010
L	670	770	870	970	1070	1170	1270	1370	1470	1570	1670	1770	1870	1970	2070	2170	2270	2370
KG	6.29	6.73	7.16	7.6	8.04	8.48	8.92	9.36	9.8	10.23	10.67	11.11	11.55	11.99	12.43	12.87	13.3	13.74
線速度 Linear Speed mm/s 導程 Lead 40	2400																	

有效行程 Stroke	2100	2200	2300	2400	2500	2600	2700	2800	2900	3000	3100	3200	3300	3400	3500	3600	3700
極限行程 Limit stroke(±1)	2110	2210	2310	2410	2510	2610	2710	2810	2910	3010	3110	3210	3310	3410	3510	3610	3710
L	2470	2570	2670	2770	2870	2970	3070	3170	3270	3370	3470	3570	3670	3770	3870	3970	4070
KG	14.18	14.62	15.06	15.5	15.93	16.37	16.81	17.25	17.69	18.13	18.57	19	19.44	19.88	20.32	20.76	21.2
線速度 Linear Speed mm/s 導程 Lead 40	2400																

※ 由於版面限制，無法列出所有行程資訊，總長 L= 行程 +370; 極限行程為有效行程 +10。

Due to the limitation of the layout, it's not able to list out full information of the stroke. Total Length of L = Stroke+370 and the stroke limit is +10 of the stroke range.

03: 搭配三比減速機構
3:1 Pulley Reduction

LD 馬達左下折
Motor Left Lower Side

LDS 馬達左下折 + 同動軸心
Motor Left Side With Synchronous axis

2D CAD 3D CAD

● CAD圖面可至www.toyorobot.com下載 ●
Please download the CAD file from TOYO's website : www.toyorobot.com

單位 Unit : mm

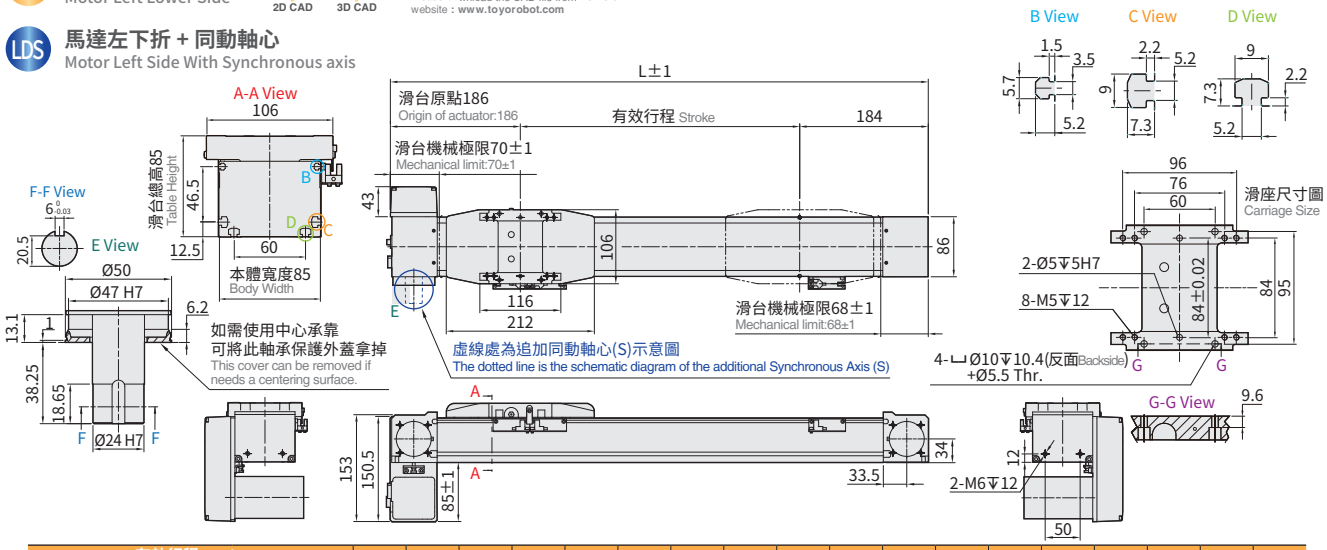

有效行程 Stroke		300	400	500	600	700	800	900	1000	1100	1200	1300	1400	1500	1600	1700	1800	1900	2000
極限行程 Limit stroke(±1)		310	410	510	610	710	810	910	1010	1110	1210	1310	1410	1510	1610	1710	1810	1910	2010
L		670	770	870	970	1070	1170	1270	1370	1470	1570	1670	1770	1870	1970	2070	2170	2270	2370
KG		6.29	6.73	7.16	7.6	8.04	8.48	8.92	9.36	9.8	10.23	10.67	11.11	11.55	11.99	12.43	12.87	13.3	13.74
線速度 Linear Speed mm/s	導程 Lead 40	2400																	

有效行程 Stroke		2100	2200	2300	2400	2500	2600	2700	2800	2900	3000	3100	3200	3300	3400	3500	3600	3700
極限行程 Limit stroke(±1)		2110	2210	2310	2410	2510	2610	2710	2810	2910	3010	3110	3210	3310	3410	3510	3610	3710
L		2470	2570	2670	2770	2870	2970	3070	3170	3270	3370	3470	3570	3670	3770	3870	3970	4070
KG		14.18	14.62	15.06	15.5	15.93	16.37	16.81	17.25	17.69	18.13	18.57	19	19.44	19.88	20.32	20.76	21.2
線速度 Linear Speed mm/s	導程 Lead 40	2400																

※ 由於版面限制，無法列出所有行程資訊，總長 L= 行程 +370; 極限行程為有效行程 +10。
Due to the limitation of the layout, it's not able to list out full information of the stroke. Total Length of L = Stroke+370 and the stroke limit is +10 of the stroke range.

RD 馬達右下折
Motor Right Lower Side

RDS 馬達右下折 + 同動軸心
Motor Right Lower Side With Synchronous axis

2D CAD 3D CAD

● CAD圖面可至www.toyorobot.com下載 ●
Please download the CAD file from TOYO's website : www.toyorobot.com

單位 Unit : mm

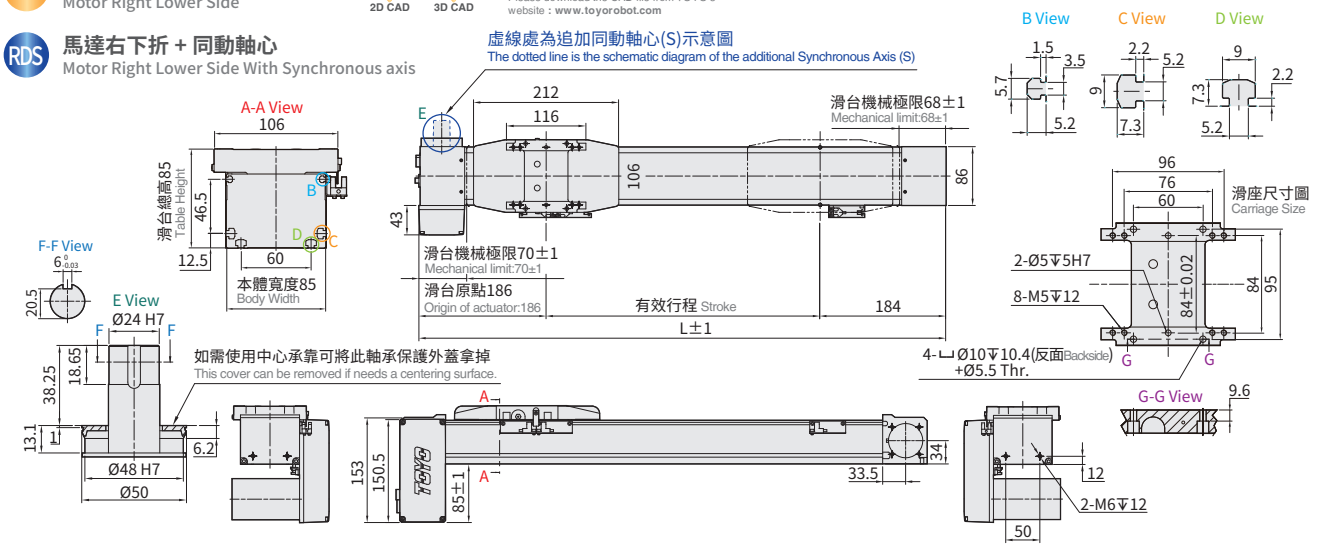

有效行程 Stroke		300	400	500	600	700	800	900	1000	1100	1200	1300	1400	1500	1600	1700	1800	1900	2000
極限行程 Limit stroke(±1)		310	410	510	610	710	810	910	1010	1110	1210	1310	1410	1510	1610	1710	1810	1910	2010
L		670	770	870	970	1070	1170	1270	1370	1470	1570	1670	1770	1870	1970	2070	2170	2270	2370
KG		6.29	6.73	7.16	7.6	8.04	8.48	8.92	9.36	9.8	10.23	10.67	11.11	11.55	11.99	12.43	12.87	13.3	13.74
線速度 Linear Speed mm/s	導程 Lead 40	2400																	

有效行程 Stroke		2100	2200	2300	2400	2500	2600	2700	2800	2900	3000	3100	3200	3300	3400	3500	3600	3700
極限行程 Limit stroke(±1)		2110	2210	2310	2410	2510	2610	2710	2810	2910	3010	3110	3210	3310	3410	3510	3610	3710
L		2470	2570	2670	2770	2870	2970	3070	3170	3270	3370	3470	3570	3670	3770	3870	3970	4070
KG		14.18	14.62	15.06	15.5	15.93	16.37	16.81	17.25	17.69	18.13	18.57	19	19.44	19.88	20.32	20.76	21.2
線速度 Linear Speed mm/s	導程 Lead 40	2400																

※ 由於版面限制，無法列出所有行程資訊，總長 L= 行程 +370; 極限行程為有效行程 +10。
Due to the limitation of the layout, it's not able to list out full information of the stroke. Total Length of L = Stroke+370 and the stroke limit is +10 of the stroke range.

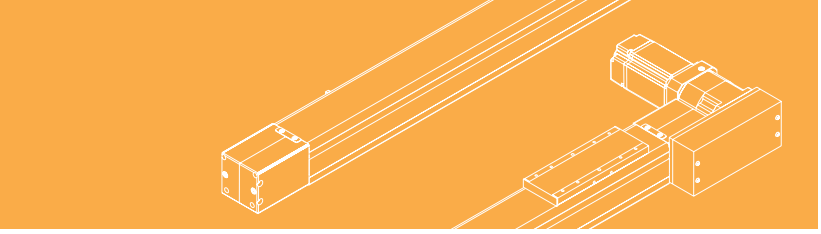

免費服務專線 Toll-Free Number：大陸 China 400-875-0009 台灣 Taiwan 0800-800-893

05: 搭配五比減速機

5:1 Gearbox

L 馬達左折 / LS 馬達左折 + 同動軸心

Motor Left Side / Motor Left Side With Synchronous axis

2D CAD 3D CAD

● CAD圖面可至www.toyorobot.com下載 ●

Please download the CAD file from TOYO's website : www.toyorobot.com

單位 Unit : mm

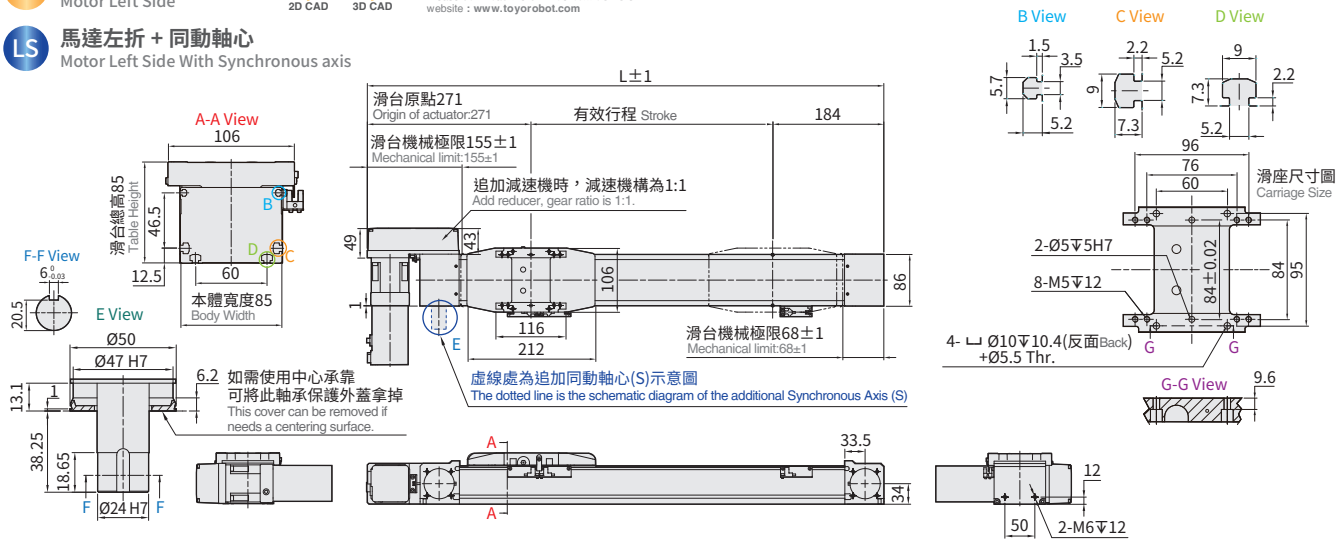

有效行程 Stroke	300	400	500	600	700	800	900	1000	1100	1200	1300	1400	1500	1600	1700	1800	1900	2000
極限行程 Limit stroke(±1)	310	410	510	610	710	810	910	1010	1110	1210	1310	1410	1510	1610	1710	1810	1910	2010
L	755	855	955	1055	1155	1255	1355	1455	1555	1655	1755	1855	1955	2055	2155	2255	2355	2455
KG	8.17	8.61	9.05	9.49	9.92	10.36	10.8	11.24	11.68	12.12	12.56	12.99	13.43	13.87	14.31	14.75	15.19	15.63
線速度 Linear Speed mm/s　導程 Lead 24	1440																	

有效行程 Stroke	2100	2200	2300	2400	2500	2600	2700	2800	2900	3000	3100	3200	3300	3400	3500	3600	3700
極限行程 Limit stroke(±1)	2110	2210	2310	2410	2510	2610	2710	2810	2910	3010	3110	3210	3310	3410	3510	3610	3710
L	2555	2655	2755	2855	2955	3055	3155	3255	3355	3455	3555	3655	3755	3855	3955	4055	4155
KG	16.06	16.5	16.94	17.38	17.82	18.26	18.69	19.13	19.57	20.01	20.45	20.89	21.33	21.76	22.20	22.64	23.08
線速度 Linear Speed mm/s　導程 Lead 24	1440																

※ 由於版面限制，無法列出所有行程資訊，總長 L= 行程 +455 ; 極限行程為有效行程 +10。

Due to the limitation of the layout, it's not able to list out full information of the stroke. Total Length of L = Stroke+455 and the stroke limit is +10 of the stroke range.

R 馬達右折 / RS 馬達右折 + 同動軸心

Motor Right Side / Motor Right Side With Synchronous axis

2D CAD 3D CAD

● CAD圖面可至www.toyorobot.com下載 ●

Please download the CAD file from TOYO's website : www.toyorobot.com

單位 Unit : mm

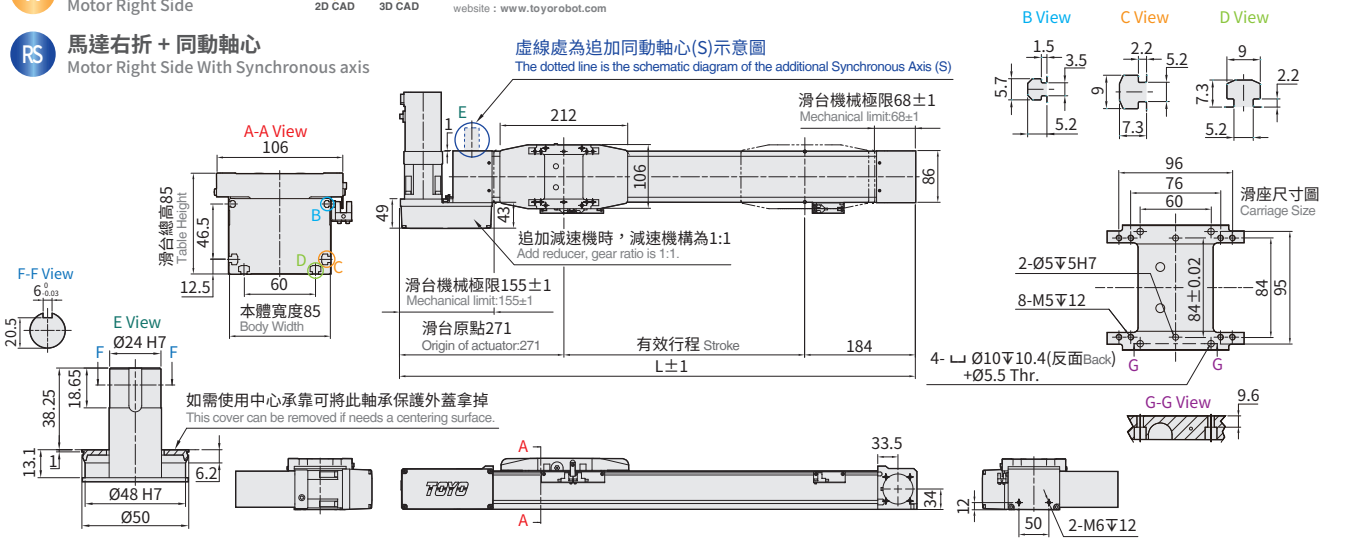

有效行程 Stroke	300	400	500	600	700	800	900	1000	1100	1200	1300	1400	1500	1600	1700	1800	1900	2000
極限行程 Limit stroke(±1)	310	410	510	610	710	810	910	1010	1110	1210	1310	1410	1510	1610	1710	1810	1910	2010
L	755	855	955	1055	1155	1255	1355	1455	1555	1655	1755	1855	1955	2055	2155	2255	2355	2455
KG	8.17	8.61	9.05	9.49	9.92	10.36	10.8	11.24	11.68	12.12	12.56	12.99	13.43	13.87	14.31	14.75	15.19	15.63
線速度 Linear Speed mm/s　導程 Lead 24	1440																	

有效行程 Stroke	2100	2200	2300	2400	2500	2600	2700	2800	2900	3000	3100	3200	3300	3400	3500	3600	3700
極限行程 Limit stroke(±1)	2110	2210	2310	2410	2510	2610	2710	2810	2910	3010	3110	3210	3310	3410	3510	3610	3710
L	2555	2655	2755	2855	2955	3055	3155	3255	3355	3455	3555	3655	3755	3855	3955	4055	4155
KG	16.06	16.5	16.94	17.38	17.82	18.26	18.69	19.13	19.57	20.01	20.45	20.89	21.33	21.76	22.20	22.64	23.08
線速度 Linear Speed mm/s　導程 Lead 24	1440																

※ 由於版面限制，無法列出所有行程資訊，總長 L= 行程 +455; 極限行程為有效行程 +10。

Due to the limitation of the layout, it's not able to list out full information of the stroke. Total Length of L = Stroke+455and the stroke limit is +10 of the stroke range.

05: 搭配五比減速機
5:1 Gearbox

LU 馬達左上折
Motor Left Upper Side

LUS 馬達左上折 + 同動軸心
Motor Left Upper Side With Synchronous axis

2D CAD 3D CAD

● CAD圖面可至www.toyorobot.com下載 ●
Please download the CAD file from TOYO's website : www.toyorobot.com

單位 Unit : mm

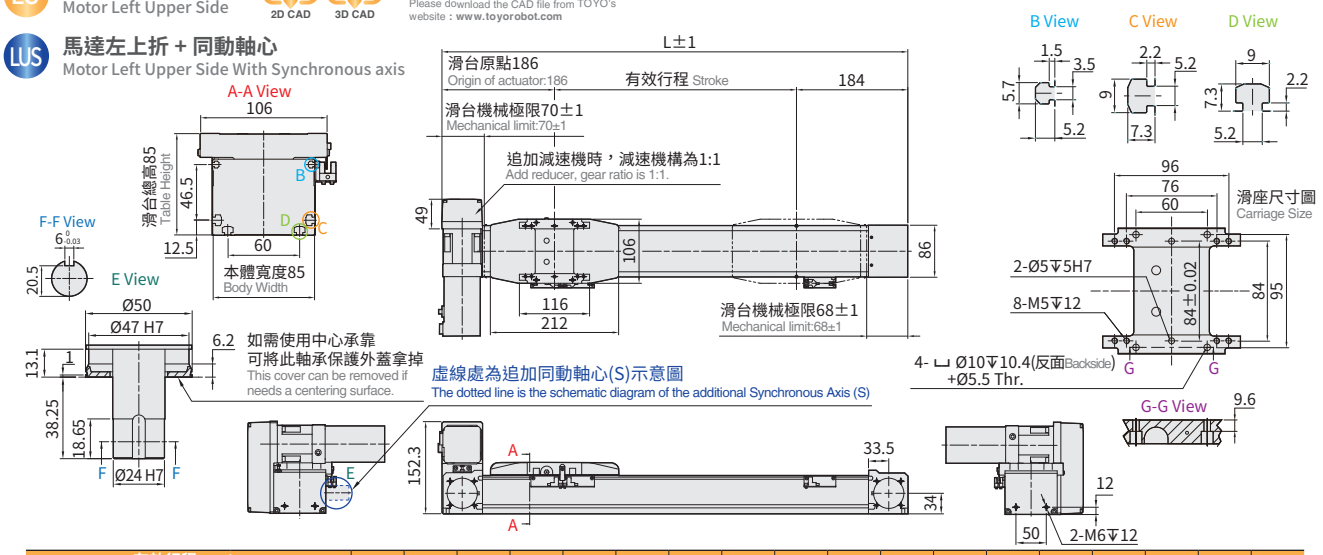

有效行程 Stroke		300	400	500	600	700	800	900	1000	1100	1200	1300	1400	1500	1600	1700	1800	1900	2000
極限行程 Limit stroke(±1)		310	410	510	610	710	810	910	1010	1110	1210	1310	1410	1510	1610	1710	1810	1910	2010
L		670	770	870	970	1070	1170	1270	1370	1470	1570	1670	1770	1870	1970	2070	2170	2270	2370
KG		8.17	8.61	9.05	9.49	9.92	10.36	10.8	11.24	11.68	12.12	12.56	12.99	13.43	13.87	14.31	14.75	15.19	15.63
線速度 Linear Speed mm/s	導程 Lead 24	1440																	

有效行程 Stroke		2100	2200	2300	2400	2500	2600	2700	2800	2900	3000	3100	3200	3300	3400	3500	3600	3700
極限行程 Limit stroke(±1)		2110	2210	2310	2410	2510	2610	2710	2810	2910	3010	3110	3210	3310	3410	3510	3610	3710
L		2470	2570	2670	2770	2870	2970	3070	3170	3270	3370	3470	3570	3670	3770	3870	3970	4070
KG		16.06	16.5	16.94	17.38	17.82	18.26	18.69	19.13	19.57	20.01	20.45	20.89	21.33	21.76	22.20	22.64	23.08
線速度 Linear Speed mm/s	導程 Lead 24	1440																

※ 由於版面限制，無法列出所有行程資訊，總長 L= 行程 +370; 極限行程為有效行程 +10。
Due to the limitation of the layout, it's not able to list out full information of the stroke. Total Length of L = Stroke+370 and the stroke limit is +10 of the stroke range.

RU 馬達右上折
Motor Right Upper Side

RUS 馬達右上折 + 同動軸心
Motor Right Upper Side With Synchronous axis

2D CAD 3D CAD

● CAD圖面可至www.toyorobot.com下載 ●
Please download the CAD file from TOYO's website : www.toyorobot.com

單位 Unit : mm

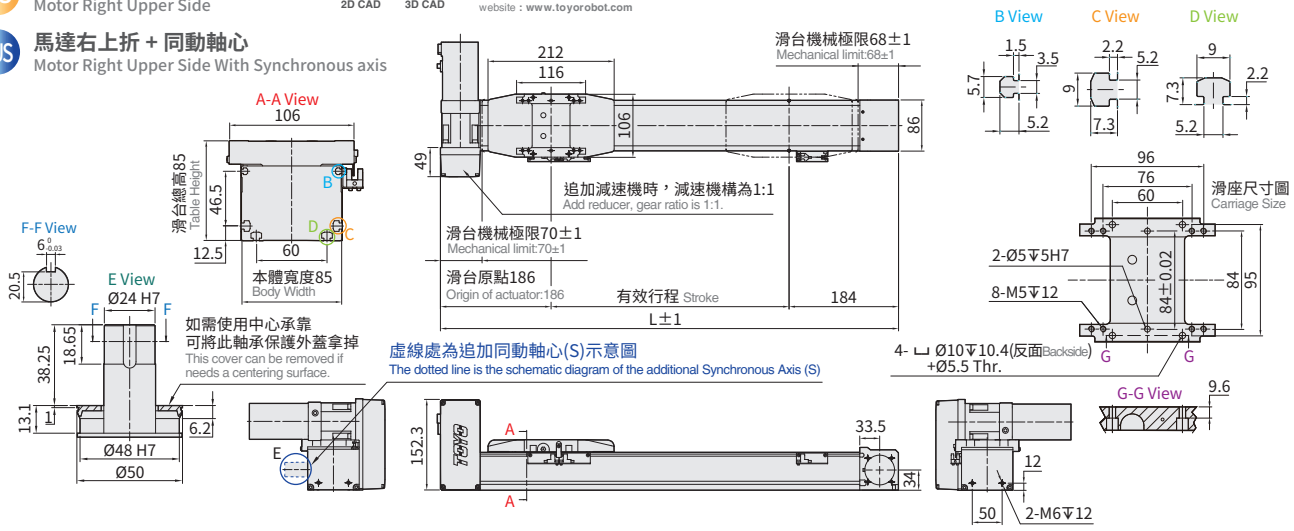

有效行程 Stroke		300	400	500	600	700	800	900	1000	1100	1200	1300	1400	1500	1600	1700	1800	1900	2000
極限行程 Limit stroke(±1)		310	410	510	610	710	810	910	1010	1110	1210	1310	1410	1510	1610	1710	1810	1910	2010
L		670	770	870	970	1070	1170	1270	1370	1470	1570	1670	1770	1870	1970	2070	2170	2270	2370
KG		8.17	8.61	9.05	9.49	9.92	10.36	10.8	11.24	11.68	12.12	12.56	12.99	13.43	13.87	14.31	14.75	15.19	15.63
線速度 Linear Speed mm/s	導程 Lead 24	1440																	

有效行程 Stroke		2100	2200	2300	2400	2500	2600	2700	2800	2900	3000	3100	3200	3300	3400	3500	3600	3700
極限行程 Limit stroke(±1)		2110	2210	2310	2410	2510	2610	2710	2810	2910	3010	3110	3210	3310	3410	3510	3610	3710
L		2470	2570	2670	2770	2870	2970	3070	3170	3270	3370	3470	3570	3670	3770	3870	3970	4070
KG		16.06	16.5	16.94	17.38	17.82	18.26	18.69	19.13	19.57	20.01	20.45	20.89	21.33	21.76	22.20	22.64	23.08
線速度 Linear Speed mm/s	導程 Lead 24	1440																

※ 由於版面限制，無法列出所有行程資訊，總長 L= 行程 +370; 極限行程為有效行程 +10。
Due to the limitation of the layout, it's not able to list out full information of the stroke. Total Length of L = Stroke+370 and the stroke limit is +10 of the stroke range.

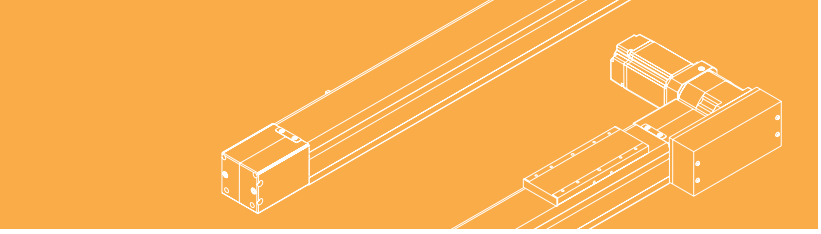

免費服務專線：大陸 China 400-875-0009 台灣 Taiwan 0800-800-893
Toll-Free Number

05: 搭配五比減速機
5:1 Gearbox

LD 馬達左下折
Motor Left Lower Side

LDS 馬達左下折 + 同動軸心
Motor Left Lower Side With Synchronous axis

2D CAD 3D CAD

● CAD圖面可至www.toyorobot.com下載 ●
Please download the CAD file from TOYO's website：www.toyorobot.com

單位 Unit : mm

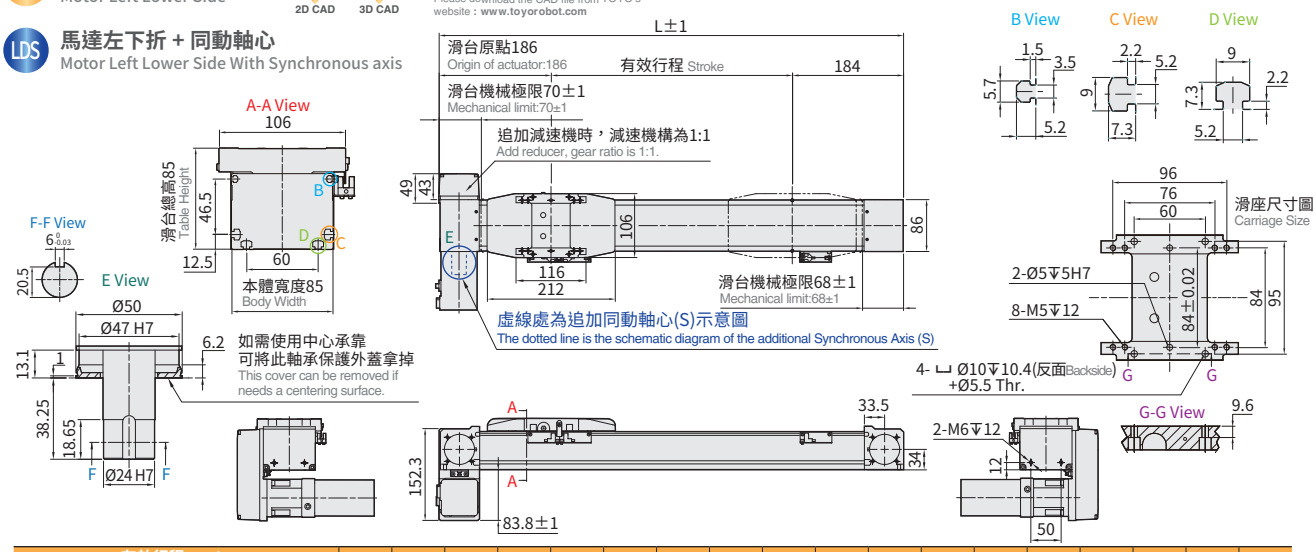

有效行程 Stroke	300	400	500	600	700	800	900	1000	1100	1200	1300	1400	1500	1600	1700	1800	1900	2000
極限行程 Limit stroke(±1)	310	410	510	610	710	810	910	1010	1110	1210	1310	1410	1510	1610	1710	1810	1910	2010
L	670	770	870	970	1070	1170	1270	1370	1470	1570	1670	1770	1870	1970	2070	2170	2270	2370
KG	8.17	8.61	9.05	9.49	9.92	10.36	10.8	11.24	11.68	12.12	12.56	12.99	13.43	13.87	14.31	14.75	15.19	15.63
線速度 Linear Speed mm/s 導程 Lead 24	1440																	

有效行程 Stroke	2100	2200	2300	2400	2500	2600	2700	2800	2900	3000	3100	3200	3300	3400	3500	3600	3700
極限行程 Limit stroke(±1)	2110	2210	2310	2410	2510	2610	2710	2810	2910	3010	3110	3210	3310	3410	3510	3610	3710
L	2470	2570	2670	2770	2870	2970	3070	3170	3270	3370	3470	3570	3670	3770	3870	3970	4070
KG	16.06	16.5	16.94	17.38	17.82	18.26	18.69	19.13	19.57	20.01	20.45	20.89	21.33	21.76	22.20	22.64	23.08
線速度 Linear Speed mm/s 導程 Lead 24	1440																

※ 由於版面限制，無法列出所有行程資訊，總長 L= 行程 +370; 極限行程為有效行程 +10。
Due to the limitation of the layout, it's not able to list out full information of the stroke. Total Length of L = Stroke+370 and the stroke limit is +10 of the stroke range.

RD 馬達右下折
Motor Right Lower Side

RDS 馬達右上折 + 同動軸心
Motor Right Upper Side With Synchronous axis

2D CAD 3D CAD

● CAD圖面可至www.toyorobot.com下載 ●
Please download the CAD file from TOYO's website：www.toyorobot.com

單位 Unit : mm

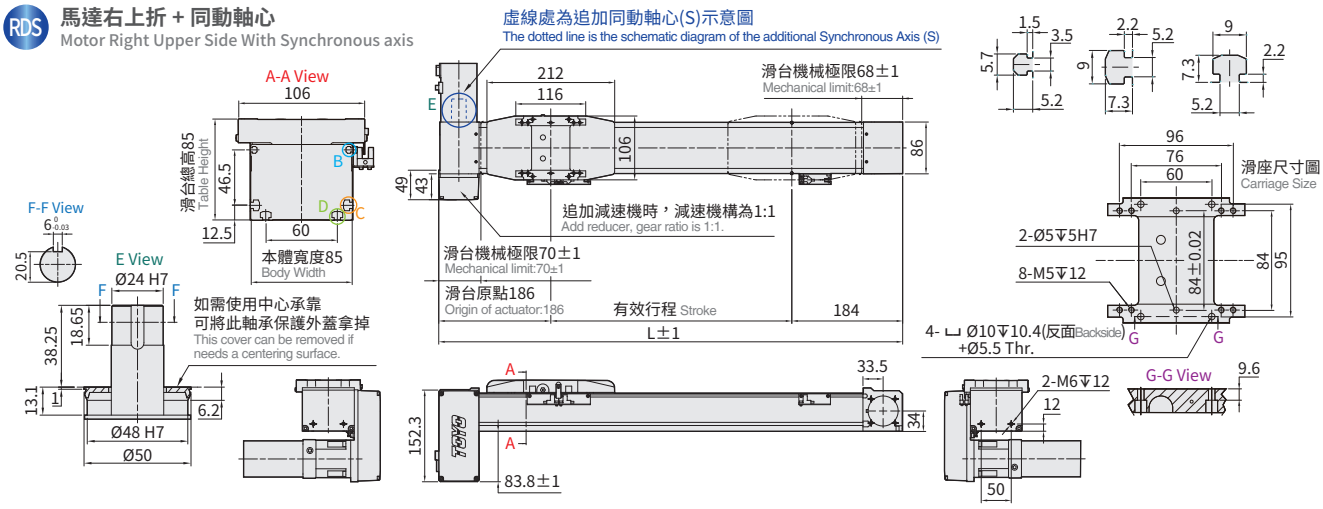

有效行程 Stroke	300	400	500	600	700	800	900	1000	1100	1200	1300	1400	1500	1600	1700	1800	1900	2000
極限行程 Limit stroke(±1)	310	410	510	610	710	810	910	1010	1110	1210	1310	1410	1510	1610	1710	1810	1910	2010
L	670	770	870	970	1070	1170	1270	1370	1470	1570	1670	1770	1870	1970	2070	2170	2270	2370
KG	8.17	8.61	9.05	9.49	9.92	10.36	10.8	11.24	11.68	12.12	12.56	12.99	13.43	13.87	14.31	14.75	15.19	15.63
線速度 Linear Speed mm/s 導程 Lead 24	1440																	

有效行程 Stroke	2100	2200	2300	2400	2500	2600	2700	2800	2900	3000	3100	3200	3300	3400	3500	3600	3700
極限行程 Limit stroke(±1)	2110	2210	2310	2410	2510	2610	2710	2810	2910	3010	3110	3210	3310	3410	3510	3610	3710
L	2470	2570	2670	2770	2870	2970	3070	3170	3270	3370	3470	3570	3670	3770	3870	3970	4070
KG	16.06	16.5	16.94	17.38	17.82	18.26	18.69	19.13	19.57	20.01	20.45	20.89	21.33	21.76	22.20	22.64	23.08
線速度 Linear Speed mm/s 導程 Lead 24	1440																

※ 由於版面限制，無法列出所有行程資訊，總長 L= 行程 +370; 極限行程為有效行程 +10。
Due to the limitation of the layout, it's not able to list out full information of the stroke. Total Length of L = Stroke+370 and the stroke limit is +10 of the stroke range.

05: 搭配五比減速機
5:1 Gearbox

LT 馬達直結左折
Motor Left Side

LTS 馬達直結左折 + 同動軸心
Motor Left Side With Synchronous axis

2D CAD 3D CAD

● CAD圖面可至www.toyorobot.com下載 ●
Please download the CAD file from TOYO's website : www.toyorobot.com

單位 Unit : mm

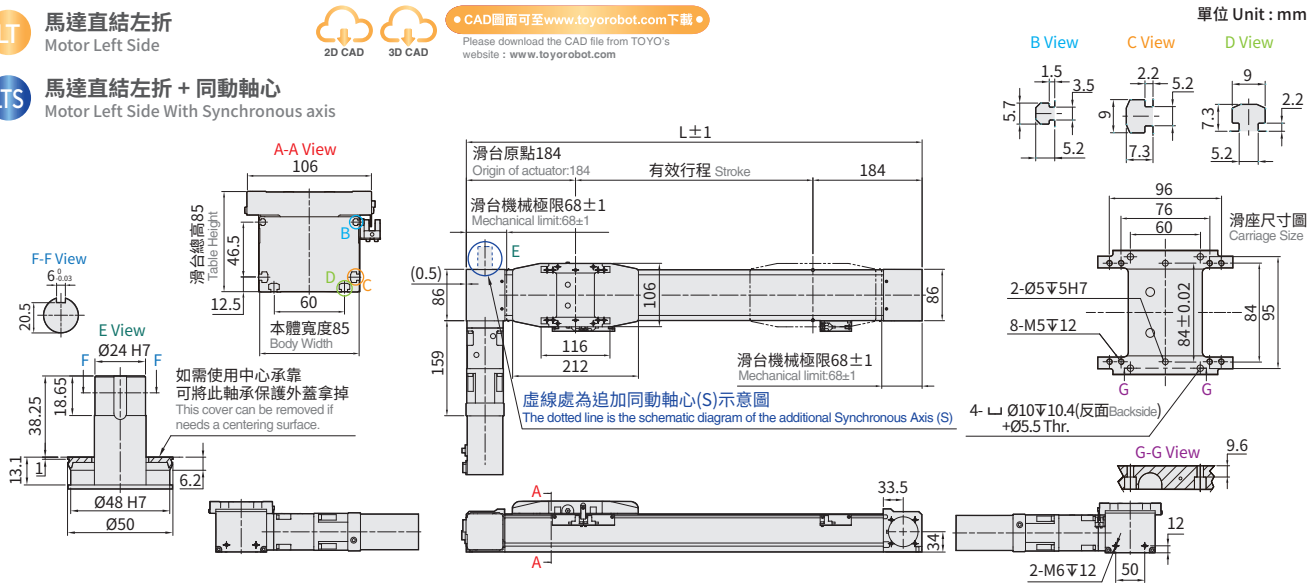

有效行程 Stroke		300	400	500	600	700	800	900	1000	1100	1200	1300	1400	1500	1600	1700	1800	1900	2000
極限行程 Limit stroke(±1)		310	410	510	610	710	810	910	1010	1110	1210	1310	1410	1510	1610	1710	1810	1910	2010
L		668	768	868	968	1068	1168	1268	1368	1468	1568	1668	1768	1868	1968	2068	2168	2268	2368
KG		7.03	7.46	7.9	8.34	8.78	9.22	9.66	10.10	10.53	10.97	11.41	11.85	12.29	12.73	13.17	13.6	14.04	14.48
線速度 Linear Speed mm/s	導程 Lead 24	1440																	

有效行程 Stroke		2100	2200	2300	2400	2500	2600	2700	2800	2900	3000	3100	3200	3300	3400	3500	3600	3700
極限行程 Limit stroke(±1)		2110	2210	2310	2410	2510	2610	2710	2810	2910	3010	3110	3210	3310	3410	3510	3610	3710
L		2468	2568	2668	2768	2868	2968	3068	3168	3268	3368	3468	3568	3668	3768	3868	3968	4068
KG		14.92	15.36	15.8	16.24	16.67	17.11	17.55	17.99	18.43	18.87	19.3	19.74	20.18	20.62	21.06	21.5	21.94
線速度 Linear Speed mm/s	導程 Lead 24	1440																

※ 由於版面限制，無法列出所有行程資訊，總長 L= 行程 +368; 極限行程為有效行程 +10。
Due to the limitation of the layout, it's not able to list out full information of the stroke. Total Length of L = Stroke+368 and the stroke limit is +10 of the stroke range.

RT 馬達直結右折
Motor Right Side

RTS 馬達直結右折 + 同動軸心
Motor Right Side With Synchronous axis

2D CAD 3D CAD

● CAD圖面可至www.toyorobot.com下載 ●
Please download the CAD file from TOYO's website : www.toyorobot.com

單位 Unit : mm

有效行程 Stroke		300	400	500	600	700	800	900	1000	1100	1200	1300	1400	1500	1600	1700	1800	1900	2000
極限行程 Limit stroke(±1)		310	410	510	610	710	810	910	1010	1110	1210	1310	1410	1510	1610	1710	1810	1910	2010
L		668	768	868	968	1068	1168	1268	1368	1468	1568	1668	1768	1868	1968	2068	2168	2268	2368
KG		7.03	7.46	7.9	8.34	8.78	9.22	9.66	10.10	10.53	10.97	11.41	11.85	12.29	12.73	13.17	13.6	14.04	14.48
線速度 Linear Speed mm/s	導程 Lead 24	1440																	

有效行程 Stroke		2100	2200	2300	2400	2500	2600	2700	2800	2900	3000	3100	3200	3300	3400	3500	3600	3700
極限行程 Limit stroke(±1)		2110	2210	2310	2410	2510	2610	2710	2810	2910	3010	3110	3210	3310	3410	3510	3610	3710
L		2468	2568	2668	2768	2868	2968	3068	3168	3268	3368	3468	3568	3668	3768	3868	3968	4068
KG		14.92	15.36	15.8	16.24	16.67	17.11	17.55	17.99	18.43	18.87	19.3	19.74	20.18	20.62	21.06	21.5	21.94
線速度 Linear Speed mm/s	導程 Lead 24	1440																

※ 由於版面限制，無法列出所有行程資訊，總長 L= 行程 +368; 極限行程為有效行程 +10。
Due to the limitation of the layout, it's not able to list out full information of the stroke. Total Length of L = Stroke+368 and the stroke limit is +10 of the stroke range.

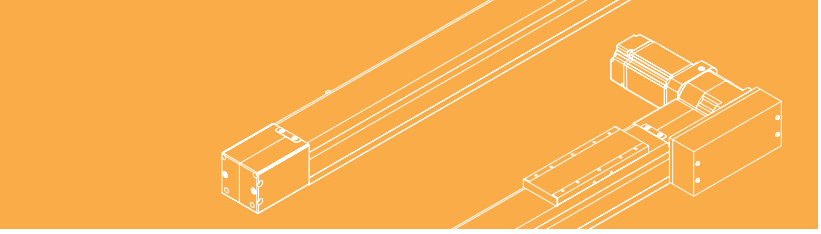

免費服務專線 Toll-Free Number：大陸 China 400-875-0009 台灣 Taiwan 0800-800-893

N: 無動力輔助軸（無減速機＆減速機構）

No support axis(Without Reducer & Gear Box)

LL 出軸心左折

Motor Shaft Left Side

2D CAD 3D CAD

• CAD圖面可至www.toyorobot.com下載 •

Please download the CAD file from TOYO's website：www.toyorobot.com

單位 Unit : mm

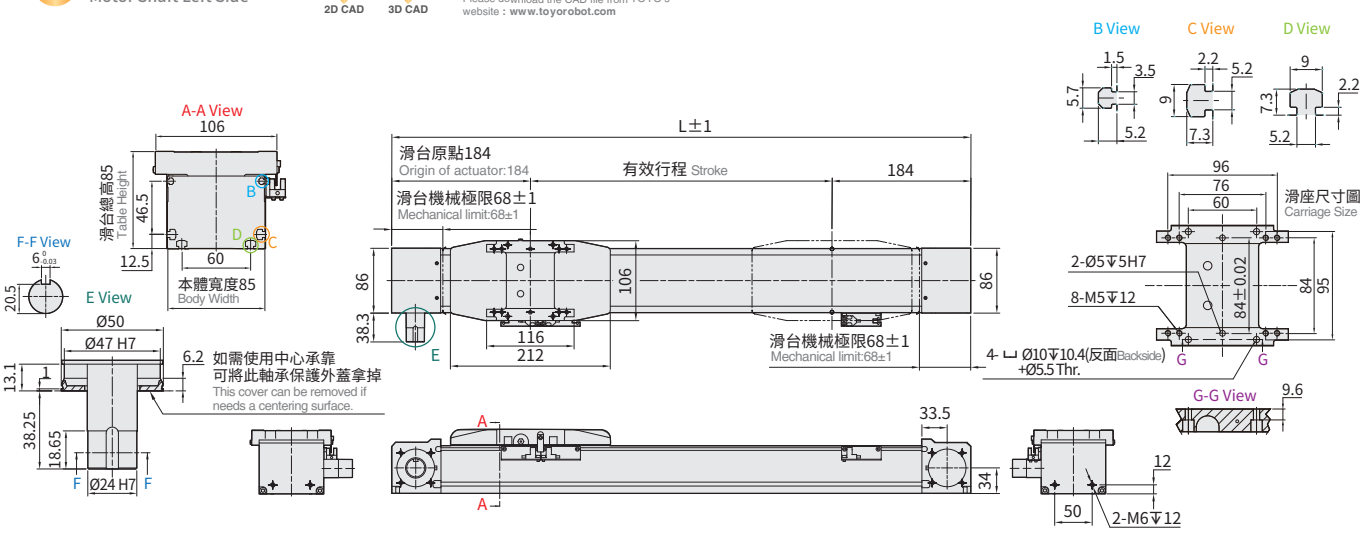

有效行程 Stroke	300	400	500	600	700	800	900	1000	1100	1200	1300	1400	1500	1600	1700	1800	1900	2000
極限行程 Limit stroke(±1)	310	410	510	610	710	810	910	1010	1110	1210	1310	1410	1510	1610	1710	1810	1910	2010
L	668	768	868	968	1068	1168	1268	1368	1468	1568	1668	1768	1868	1968	2068	2168	2268	2368
KG	5.47	5.91	6.35	6.79	7.22	7.66	8.1	8.54	8.98	9.42	9.86	10.29	10.73	11.17	11.61	12.05	12.49	12.93
線速度 Linear Speed mm/s 導程 Lead	-																	

有效行程 Stroke	2100	2200	2300	2400	2500	2600	2700	2800	2900	3000	3100	3200	3300	3400	3500	3600	3700
極限行程 Limit stroke(±1)	2110	2210	2310	2410	2510	2610	2710	2810	2910	3010	3110	3210	3310	3410	3510	3610	3710
L	2468	2568	2668	2768	2868	2968	3068	3168	3268	3368	3468	3568	3668	3768	3868	3968	4068
KG	13.36	13.8	14.24	14.68	15.12	15.56	15.99	16.43	16.87	17.31	17.75	18.19	18.63	19.06	19.5	19.94	20.37
線速度 Linear Speed mm/s 導程 Lead	-																

※ 由於版面限制，無法列出所有行程資訊，總長 L= 行程 +368; 極限行程為有效行程 +10。

Due to the limitation of the layout, it's not able to list out full information of the stroke. Total Length of L = Stroke+368 and the stroke limit is +10 of the stroke range.

RR 出軸心右折

Motor Shaft Right Side

2D CAD 3D CAD

• CAD圖面可至www.toyorobot.com下載 •

Please download the CAD file from TOYO's website：www.toyorobot.com

單位 Unit : mm

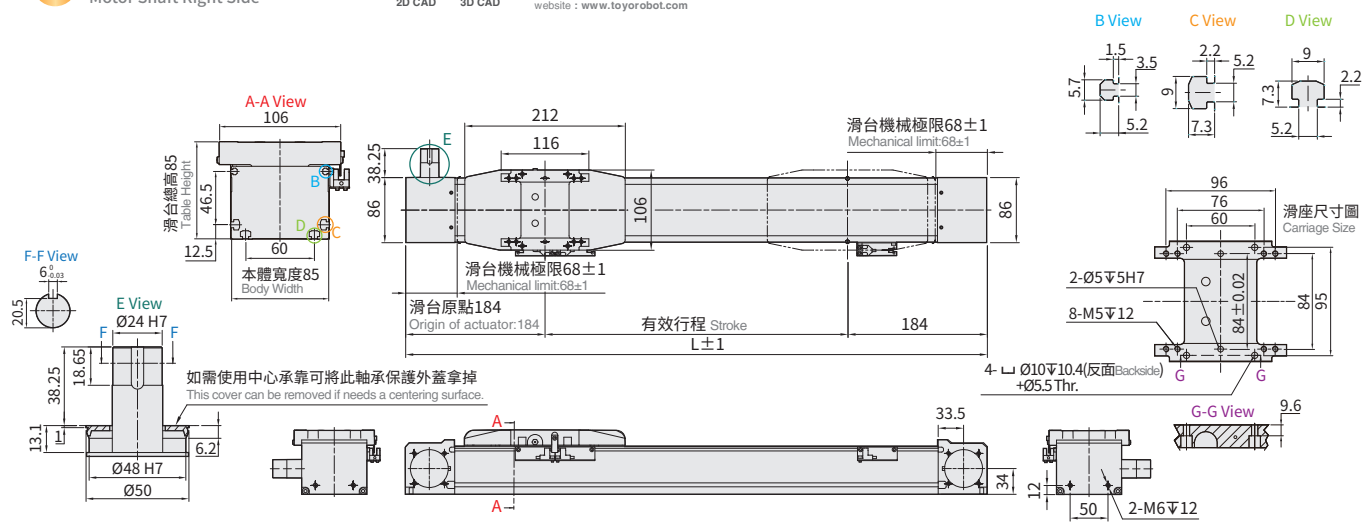

有效行程 Stroke	300	400	500	600	700	800	900	1000	1100	1200	1300	1400	1500	1600	1700	1800	1900	2000
極限行程 Limit stroke(±1)	310	410	510	610	710	810	910	1010	1110	1210	1310	1410	1510	1610	1710	1810	1910	2010
L	668	768	868	968	1068	1168	1268	1368	1468	1568	1668	1768	1868	1968	2068	2168	2268	2368
KG	5.47	5.91	6.35	6.79	7.22	7.66	8.1	8.54	8.98	9.42	9.86	10.29	10.73	11.17	11.61	12.05	12.49	12.93
線速度 Linear Speed mm/s 導程 Lead	-																	

有效行程 Stroke	2100	2200	2300	2400	2500	2600	2700	2800	2900	3000	3100	3200	3300	3400	3500	3600	3700
極限行程 Limit stroke(±1)	2110	2210	2310	2410	2510	2610	2710	2810	2910	3010	3110	3210	3310	3410	3510	3610	3710
L	2468	2568	2668	2768	2868	2968	3068	3168	3268	3368	3468	3568	3668	3768	3868	3968	4068
KG	13.36	13.8	14.24	14.68	15.12	15.56	15.99	16.43	16.87	17.31	17.75	18.19	18.63	19.06	19.5	19.94	20.37
線速度 Linear Speed mm/s 導程 Lead	-																

※ 由於版面限制，無法列出所有行程資訊，總長 L= 行程 +368; 極限行程為有效行程 +10。

Due to the limitation of the layout, it's not able to list out full information of the stroke. Total Length of L = Stroke+368 and the stroke limit is +10 of the stroke range.

00: 馬達直接驅動（無減速機＆減速機構）

Motor direct drive(Without Reducer & Gear Box)

LT 馬達直結左折 Motor Left side

LTS 馬達直結左折＋同動軸心 Motor Left Side With Synchronous axis

2D CAD　3D CAD

● CAD圖面可至www.toyorobot.com下載 ●

Please download the CAD file from TOYO's website : www.toyorobot.com

單位 Unit : mm

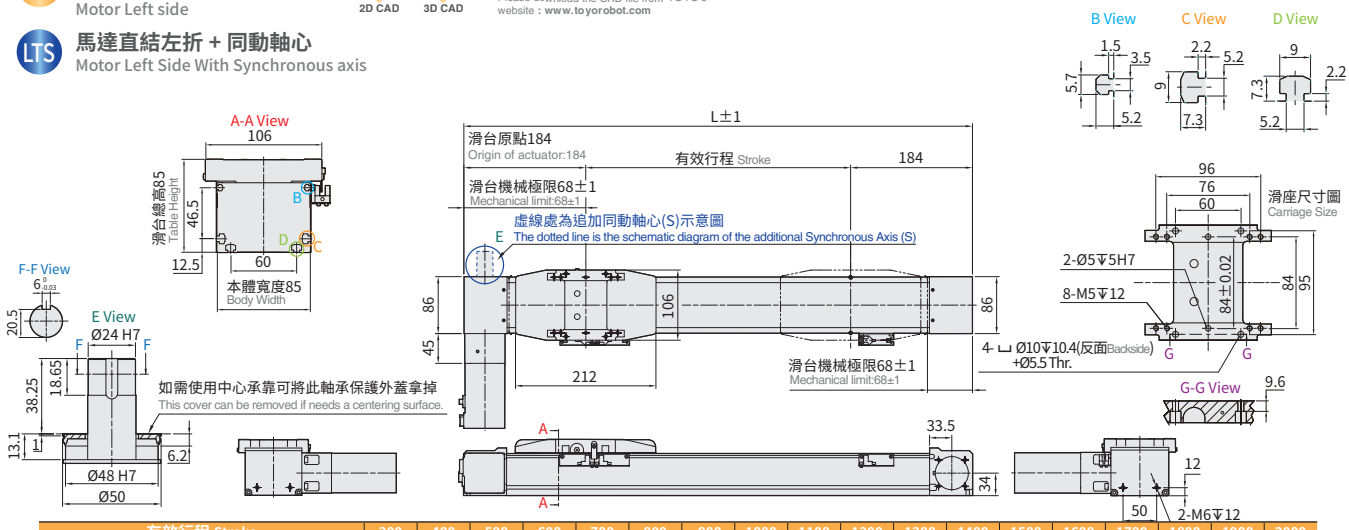

有效行程 Stroke		300	400	500	600	700	800	900	1000	1100	1200	1300	1400	1500	1600	1700	1800	1900	2000
極限行程 Limit stroke(±1)		310	410	510	610	710	810	910	1010	1110	1210	1310	1410	1510	1610	1710	1810	1910	2010
L		668	768	868	968	1068	1168	1268	1368	1468	1568	1668	1768	1868	1968	2068	2168	2268	2368
KG		5.79	6.23	6.67	7.11	7.55	7.99	8.43	8.86	9.3	9.74	10.18	10.62	11.06	11.5	11.93	12.37	12.81	13.25
線速度 Linear Speed mm/s	導程 Lead 120	3500																	

有效行程 Stroke		2100	2200	2300	2400	2500	2600	2700	2800	2900	3000	3100	3200	3300	3400	3500	3600	3700
極限行程 Limit stroke(±1)		2110	2210	2310	2410	2510	2610	2710	2810	2910	3010	3110	3210	3310	3410	3510	3610	3710
L		2468	2568	2668	2768	2868	2968	3068	3168	3268	3368	3468	3568	3668	3768	3868	3968	4068
KG		13.69	14.13	14.56	15	15.44	15.88	16.32	16.76	17.2	17.63	18.07	18.51	18.95	19.39	19.83	20.27	20.7
線速度 Linear Speed mm/s	導程 Lead 120	3500																

※ 由於版面限制，無法列出所有行程資訊，總長 L= 行程 +368; 極限行程為有效行程 +10。

Due to the limitation of the layout, it's not able to list out full information of the stroke. Total Length of L = Stroke+368 and the stroke limit is +10 of the stroke range.

※ 馬達安裝後可能低於本體，由於各廠牌的馬達外框尺寸有異，建議底部需多珠留 3~5mm 空間，防止干涉產生。

When motor is installed, it maybe lower than the body. Because the size of the motor frame of each brand is diferent, it's recommended to reserve 3~5mm more space at the bottom to prevent interference.

RT 馬達直結右折 Motor Right side

RTS 馬達直結右折＋同動軸心 Motor Right Side With Synchronous axis

2D CAD　3D CAD

● CAD圖面可至www.toyorobot.com下載 ●

Please download the CAD file from TOYO's website : www.toyorobot.com

單位 Unit : mm

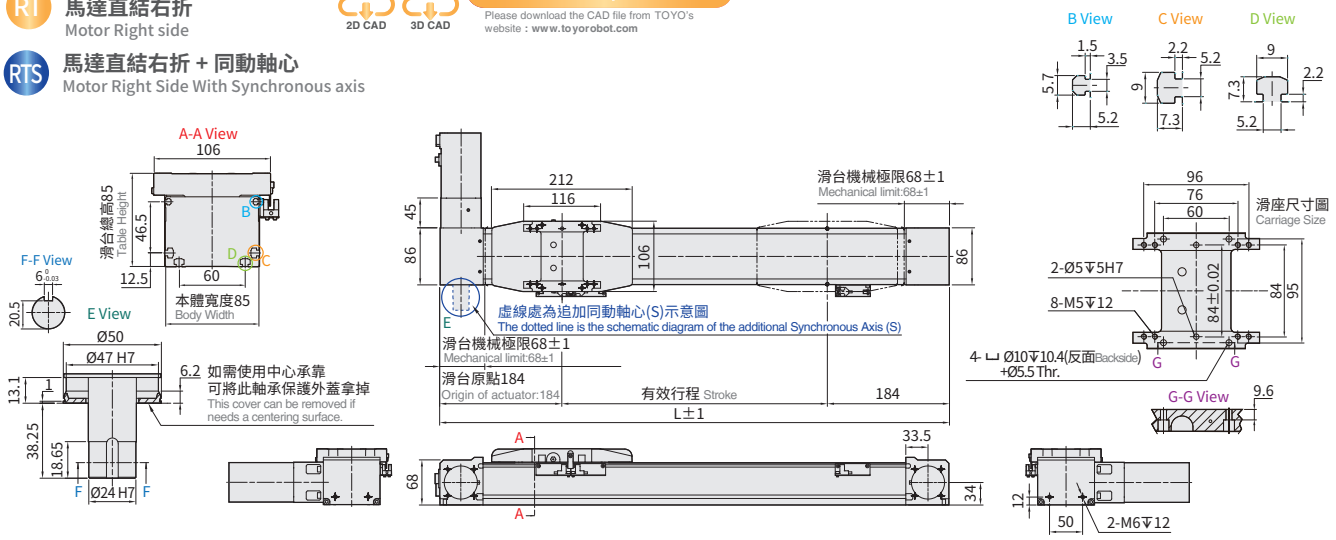

有效行程 Stroke		300	400	500	600	700	800	900	1000	1100	1200	1300	1400	1500	1600	1700	1800	1900	2000
極限行程 Limit stroke(±1)		310	410	510	610	710	810	910	1010	1110	1210	1310	1410	1510	1610	1710	1810	1910	2010
L		668	768	868	968	1068	1168	1268	1368	1468	1568	1668	1768	1868	1968	2068	2168	2268	2368
KG		5.79	6.23	6.67	7.11	7.55	7.99	8.43	8.86	9.3	9.74	10.18	10.62	11.06	11.5	11.93	12.37	12.81	13.25
線速度 Linear Speed mm/s	導程 Lead 120	3500																	

有效行程 Stroke		2100	2200	2300	2400	2500	2600	2700	2800	2900	3000	3100	3200	3300	3400	3500	3600	3700
極限行程 Limit stroke(±1)		2110	2210	2310	2410	2510	2610	2710	2810	2910	3010	3110	3210	3310	3410	3510	3610	3710
L		2468	2568	2668	2768	2868	2968	3068	3168	3268	3368	3468	3568	3668	3768	3868	3968	4068
KG		13.69	14.13	14.56	15	15.44	15.88	16.32	16.76	17.2	17.63	18.07	18.51	18.95	19.39	19.83	20.27	20.7
線速度 Linear Speed mm/s	導程 Lead 120	3500																

※ 由於版面限制，無法列出所有行程資訊，總長 L= 行程 +368; 極限行程為有效行程 +10。

Due to the limitation of the layout, it's not able to list out full information of the stroke. Total Length of L = Stroke+368 and the stroke limit is +10 of the stroke range.

※ 馬達安裝後可能低於本體，由於各廠牌的馬達外框尺寸有異，建議底部需多珠留 3~5mm 空間，防止干涉產生。

When motor is installed, it maybe lower than the body. Because the size of the motor frame of each brand is diferent, it's recommended to reserve 3~5mm more space at the bottom to prevent interference.

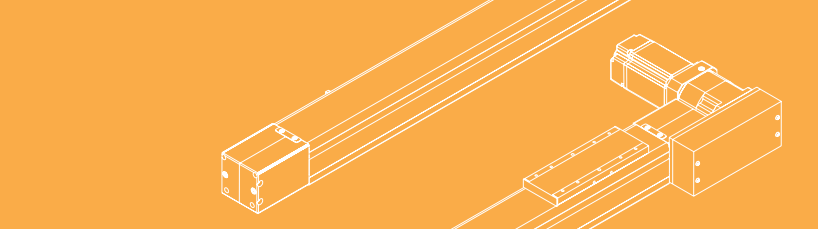

免費服務專線 Toll-Free Number：大陸 China 400-875-0009 台灣 Taiwan 0800-800-893

Memo

選配參考資料 - 外觀黑色處理

Options-Outer layer is treated with black oxide

代號 Code	說明 Instructions
EB	**外觀黑色處理** Outer layer is treated with black oxide
適用規格 Applicable specs	外觀件需維持原色的零件說明表（其餘未列出零件外觀顯外示為黑色） The parts that require the original color to be maintained are described as follows. (The appearance of the remaining parts is displayed in black.)
MG 系列 M series	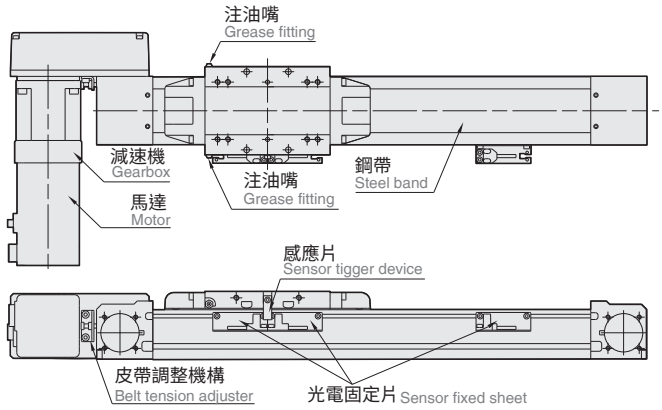 ※鎖附螺絲、螺帽皆為原色 ※The locking screws and nuts are all in their original color. ※以MG為圖例 ※ Using MG as an example

選配參考資料 - 指定馬達出線方向

Options-Selectable Motor Cable Leading Direction

適用規格 Applicable specs	依不同規格提供範例圖示 Provide motor cable leading direction example according to different specifications
ETB10 以上 ECB10 以上 MH 系列 MK 系列 MG 系列 ETB10 above ECB10 above MH series MK series MG series	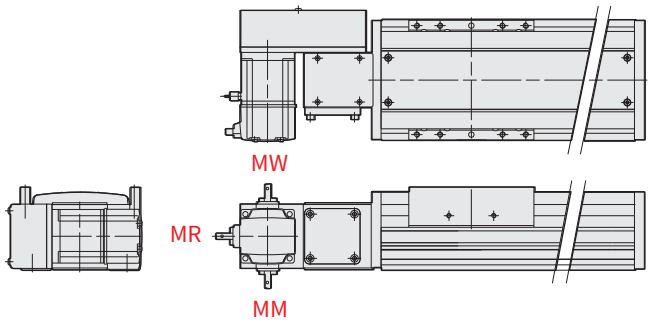 ※以ETB為圖例 ※ Using ETB as an example ※ 此範例無法搭配ML，會與滑台干涉 ※ This example cannot be used with ML, it will interfere with the slider

免費服務專線 Toll-Free Number：大陸 China 400-875-0009 台灣 Taiwan 0800-800-893

選配參考資料 - 指定馬達出線方向

Options-Selectable Motor Cable Leading Direction

代號 Code	說明 Instructions	示意圖 Diagram
MW	出線朝上 Motor cable leading direction upper side	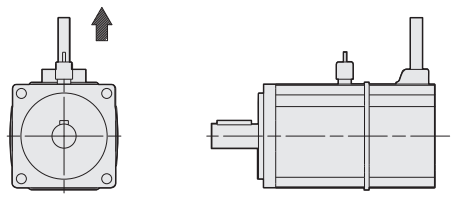
MM	出線朝下 Motor cable leading direction Bottom side	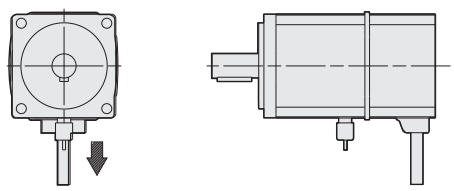
ML	出線朝左 Motor cable leading direction Left side	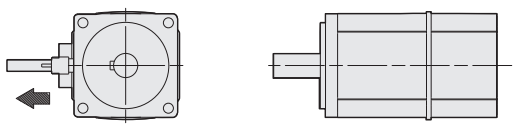
MR	出線朝右 Motor cable leading direction Right side	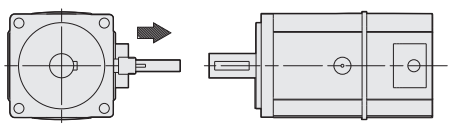

※ 出線方向定義方式 1. 滑台水平放置 2. 面向馬達出力軸，判斷上、下、左、右

※ Definition method of the outlet direction 1. The slide table is placed horizontally 2. Face the motor output shaft, judge up, down, left and right

皮帶滑台 Belt type	馬達位置對應出線方向 Motor position corresponds to power cable direction																			
	L				R				LU/RU				LD/RD				LT/RT (M 系列)			
適用系列 Applicable specs	MW	MR	MM	ML	MW	MR	MM	ML	MW	MR	MM	ML	MW	MR	MM	ML	MW	MR	MM	ML
ETB10 以上 ECB10 以上 MH / MK / MG	○	○	○	×	○	×	○	○	○	○	×	○	×	○	○	○	○	○	○	○

* 未指定出線方向時，以型錄圖示為主 *When the lead direction is not specified, follow the catalog diagram

選配參考資料 - 客戶供減速機

Options-Gear Box provided by customer

代號 Code	說明 Instructions
GC	減速機由客戶提供 (或客戶自行購買安裝) Gear Box provided by customer (or the customer purchases and installs it by himself)
適用規格 Applicable specs	減速機尺寸 Gearbox size
MG50	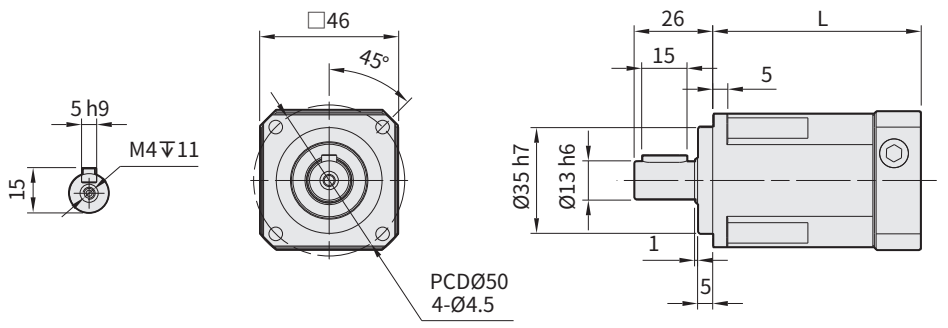
MK65 MG65 MG85	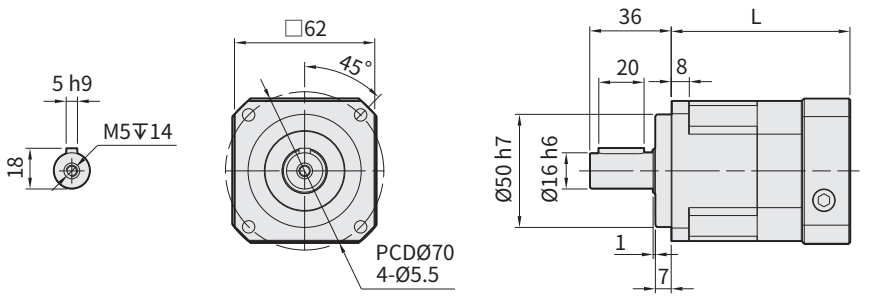
MK85 MK110	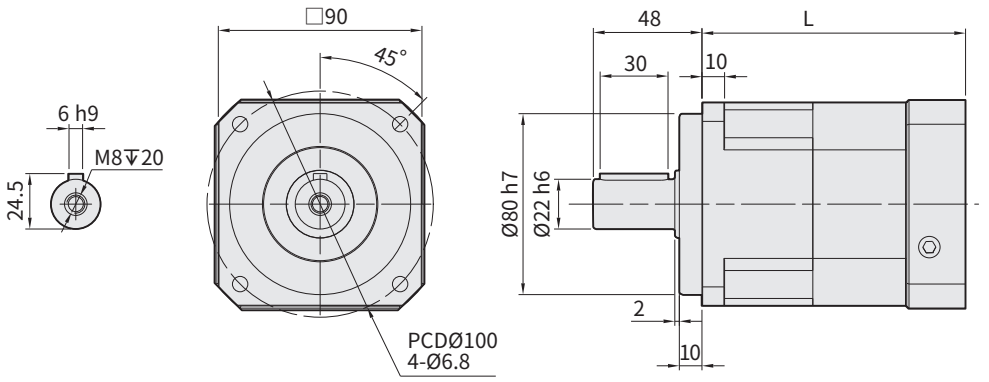

* 此代號僅適用於 MK/MG（MH 不使用)
※ L 值為減速機長度，由客戶自行確認空間有無限制
※ 入力端尺寸依客户選用馬達而異，此處不規範
※ 客供減速機尺寸需與以上規範尺寸相同，若有不同處需特注對應

*This code only applies to MK/MG (not used by MH).
※ L is the length of the reducer, and it is up to the customer to confirm whether the space is limited.
※ The size of the input end varies according to the motor selected by the customer, and it is not standardized here.
※ The size of the customer-supplied reducer must be the same as the above standard size, if there are any differences, special order should be made.

免費服務專線 Toll-Free Number：大陸 China 400-875-0009 台灣 Taiwan 0800-800-893

Memo

24 Taiwan: 0800-800-893
24 China: 400-875-0009

網站大改版
更多訊息請掃
www.toyorobot.com

www.facebook.com/TOYOROBOT/

www.youtube.com/c/TOYOROBOT

www.toyorobot.cn/about.html

東佑達自動化科技股份有限公司
TOYO Automation Co., Ltd.
台南市安南區新吉三路55號
No. 55, Xinji 3rd Rd., Annan Dist., Tainan City 709, Taiwan.
Tel:+886-6-2021347 Fax:+886-6-2025974

東佑達機器人(蘇州)有限公司
TOYO Robot (Shuzhou) Co., Ltd.
江蘇省昆山市張浦鎮振新東路586號(浩盛工業園C12-2)
No 586, Zhenxin East Road, Zhangpu Town, Kunshan City, Jiangsu Province, China.
Tel:+86-512-86890880 Fax:+86-512-86890881

東佑達自動化科技(深圳)有限公司
TOYO Automation (Shenzhen) Co., Ltd.
深圳市寶安區龍華大浪華榮路明君商務中心1208室
1208 Mingjun Business Center Huarong Road, Baoan District, Shenzhen City, China.
Tel:+86-755-81713415 Fax:+86-755-81713435

TOYO Robot (Thailand) Co., Ltd.
118/27 Moo 18 Klong Nueng Klong Luang Pathumthani 12120 THAILAND.
E-mail : stanley@toyorobot.com

TOYO Japan
1651-1 Umemitsumachi,Kurume City,Fukuoka 830-0048 Japan.
E-mail : service@toyorobot.com

東佑達奈米系統股份有限公司
TOYO NANO SYSTEM CORPORATION
新竹縣湖口鄉八德路一段67號
No. 67, Sec. 1, Bade Rd. Hukou Township, Hsinchu County 303117, Taiwan.
Tel:+886-3-5696060 Fax:+886-3-5696161

※本型錄內容會有因產品改良而有變更的可能性，恕不另行通知。
※本型錄產品已投保1500萬台幣產品責任險。

Copyright © TOYO AUTOMATION CO.,LTD 版權所有，翻印必究！ 2023.11

Designed by www.hgo-design.com